Dane aktualne na dzień: 27-11-2026 20:12

Link do produktu: https://utih.pl/sworzen-zaczepu-z-wygietym-uchwytem-32x175-teger-p-39696.html



Sworzeń zaczepu z wygiętym uchwytem 32x175 TEGER

Cena	**26,50 zł**
Czas wysyłki	**24 godziny**
Numer katalogowy	**T-SZWU32175**
Kod producenta	**T-SZWU32175**
Kod EAN	**5902287234817**
Waga produktu z opakowaniem jednostkowym	**1.4**
Numer katalogowy części	**T-SZWU32175**
EAN (GTIN)	**5902287234817**
Typ	**sworznia**

Opis produktu

Sworzeń zaczepu z wygiętym uchwytem 32x175 TEGER [T-SZWU32175]


TEGER
Sworzeń zaczepu z wygiętym
uchwytem TEGER



Sworzeń zaczepu z wygiętym uchwytem 32x175 TEGER

Sworznie w marce Teger posiadają trwałe oznakowanie są utwardzane cieplnie. Wykazują wyższą twardość i powtarzalność.

Produkty marki Teger znajdują zastosowanie w przemyśle, rolnictwie, ogrodnictwie, budownictwie i motoryzacji.

- **Średnica sworznia**: 32[mm]
- **Długość całkowita**: 190,5[mm]
- **Długość robocza**: 175[mm]

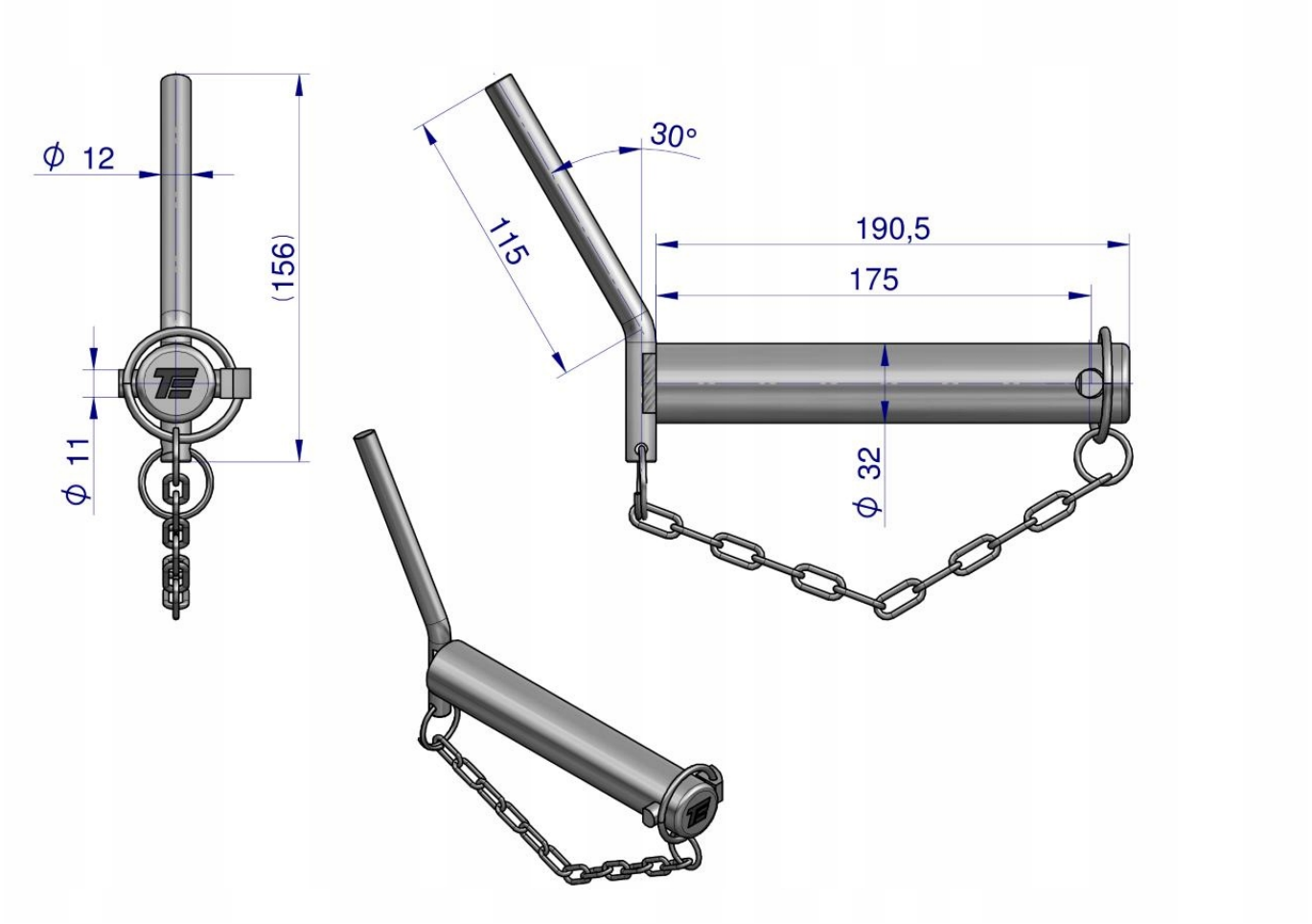
ϕ 12
(156)
ϕ 11
30°
115
190,5
175
ϕ 32