Dane aktualne na dzień: 27-11-2026 18:15

Link do produktu: https://utih.pl/sworzen-zaczepu-z-wygietym-uchwytem-28x175-teger-t-szwu28175-p-39021.html



Sworzeń zaczepu z wygiętym uchwytem 28x175 TEGER [T-SZWU28175]

Cena	**22,20 zł**
Czas wysyłki	**24 godziny**
Numer katalogowy	**T-SZWU28175**
Kod producenta	**T-SZWU28175**
Kod EAN	**5902287234800**
Typ	**sworznia**
Waga produktu z opakowaniem jednostkowym	**1.1**
Numer katalogowy części	**T-SZWU28175**
EAN (GTIN)	**5902287234800**

Opis produktu

Sworzeń zaczepu z wygiętym uchwytem 28x175 TEGER [T-SZWU28175]


TEGER
Sworzeń zaczepu z wygiętym
uchwytem TEGER



Sworzeń zaczepu z wygiętym uchwytem 28x175 TEGER

Sworznie w marce Teger posiadają trwałe oznakowanie, są utwardzane cieplnie. Wykazują wyższą twardość i powtarzalność . Produkty marki Teger znajdują zastosowanie w przemyśle, rolnictwie, ogrodnictwie, budownictwie i motoryzacji

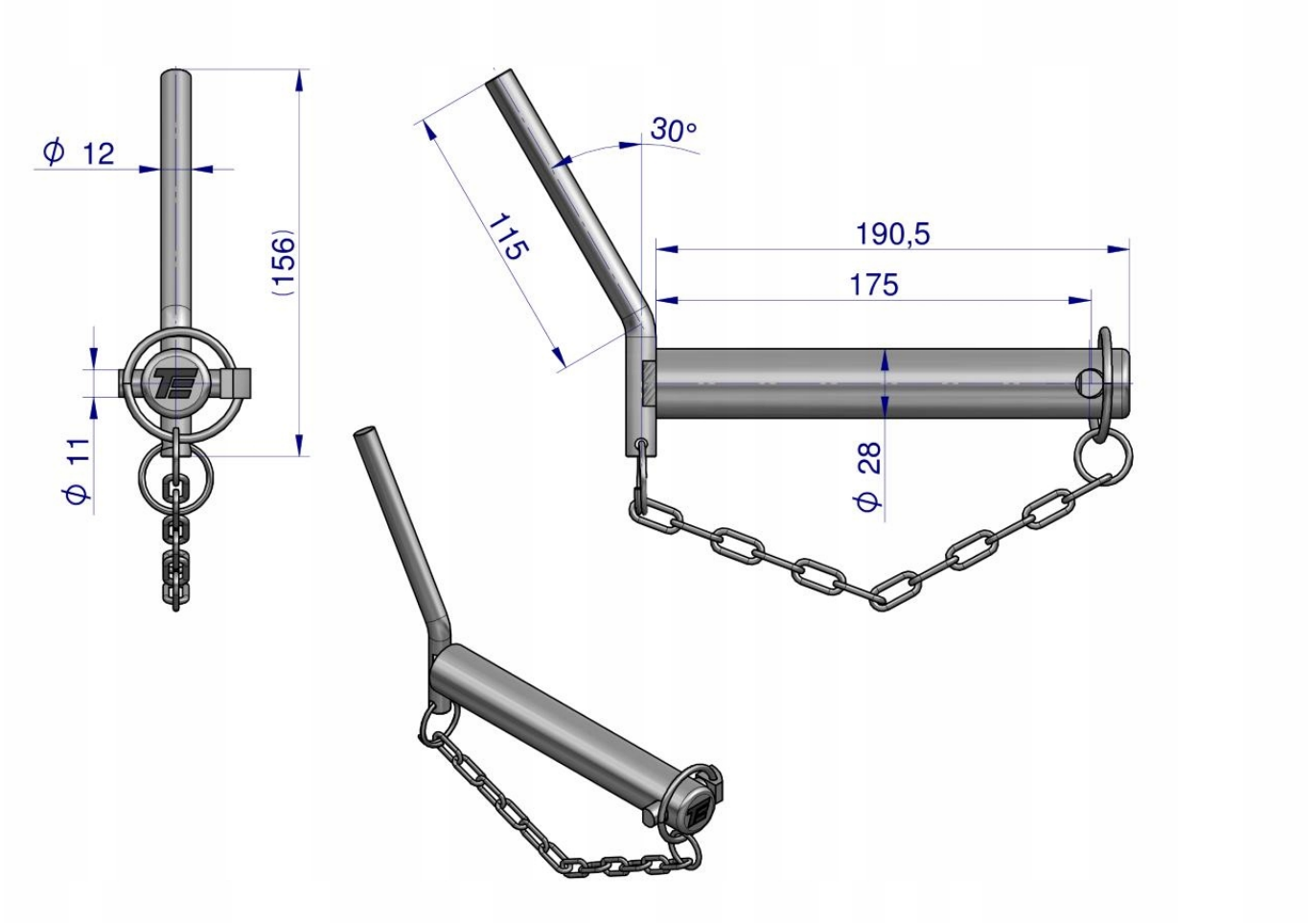

TEGER