Dane aktualne na dzień: 27-11-2026 20:12

Link do produktu: https://utih.pl/sworzen-zaczepu-z-wygietym-uchwytem-28x130-teger-p-39762.html



Sworzeń zaczepu z wygiętym uchwytem 28x130 TEGER

Cena	**19,00 zł**
Czas wysyłki	**24 godziny**
Numer katalogowy	**T-SZWU28130**
Kod producenta	**T-SZWU28130**
Kod EAN	**5902287234794**
Waga produktu z opakowaniem jednostkowym	**0.9**
Numer katalogowy części	**T-SZWU28130**
EAN (GTIN)	**5902287234794**
Typ	**sworznia**

Opis produktu

Sworzeń zaczepu z wygiętym uchwytem 28x130 TEGER [T-SZWU28130]


TEGER
Sworzeń zaczepu z wygiętym
uchwytem TEGER



Sworzeń zaczepu z wygiętym uchwytem 28x130 TEGER

Sworznie w marce Teger posiadają trwałe oznakowanie są utwardzane cieplnie. Wykazują wyższą twardość i powtarzalność.

Produkty marki Teger znajdują zastosowanie w przemyśle, rolnictwie, ogrodnictwie, budownictwie i motoryzacji.

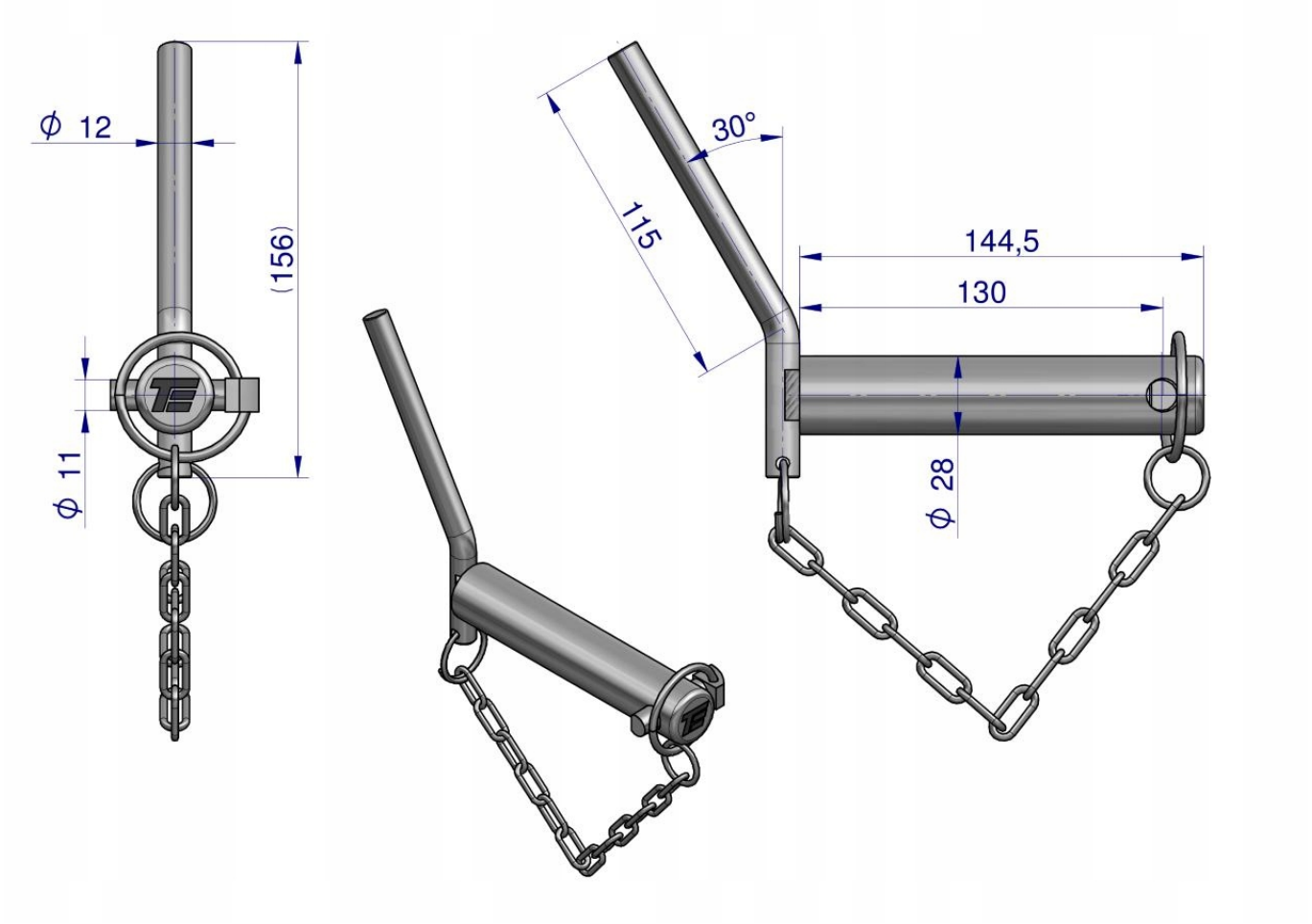

TEGER