Dane aktualne na dzień: 26-11-2026 07:24

Link do produktu: https://utih.pl/sworzen-zaczepu-z-wygietym-uchwytem-22x130-teger-p-39314.html



Sworzeń zaczepu z wygiętym uchwytem 22x130 TEGER

Cena	**14,40 zł**
Czas wysyłki	**24 godziny**
Numer katalogowy	**T-SZWU22130**
Kod producenta	**T-SZWU22130**
Kod EAN	**5902287234756**
Waga produktu z opakowaniem jednostkowym	**1**
Numer katalogowy części	**T-SZWU22130**
EAN (GTIN)	**5902287234756**
Typ	**sworznia**

Opis produktu

Sworzeń zaczepu z wygiętym uchwytem 22x130 TEGER [T-SZWU22130]


TEGER
Sworzeń zaczepu z wygiętym
uchwytem TEGER



Sworzeń zaczepu z wygiętym uchwytem 22x130 TEGER Sworznie w marce Teger posiadają trwałe oznakowanie są utwardzane cieplnie. Wykazują wyższą twardość i powtarzalność. Produkty marki Teger znajdują zastosowanie w przemyśle, rolnictwie, ogrodnictwie, budownictwie i motoryzacji.

- **Średnica sworznia**: 22[mm]
- **Długość całkowita**: 144,5[mm]
- **Długość robocza**: 130[mm]

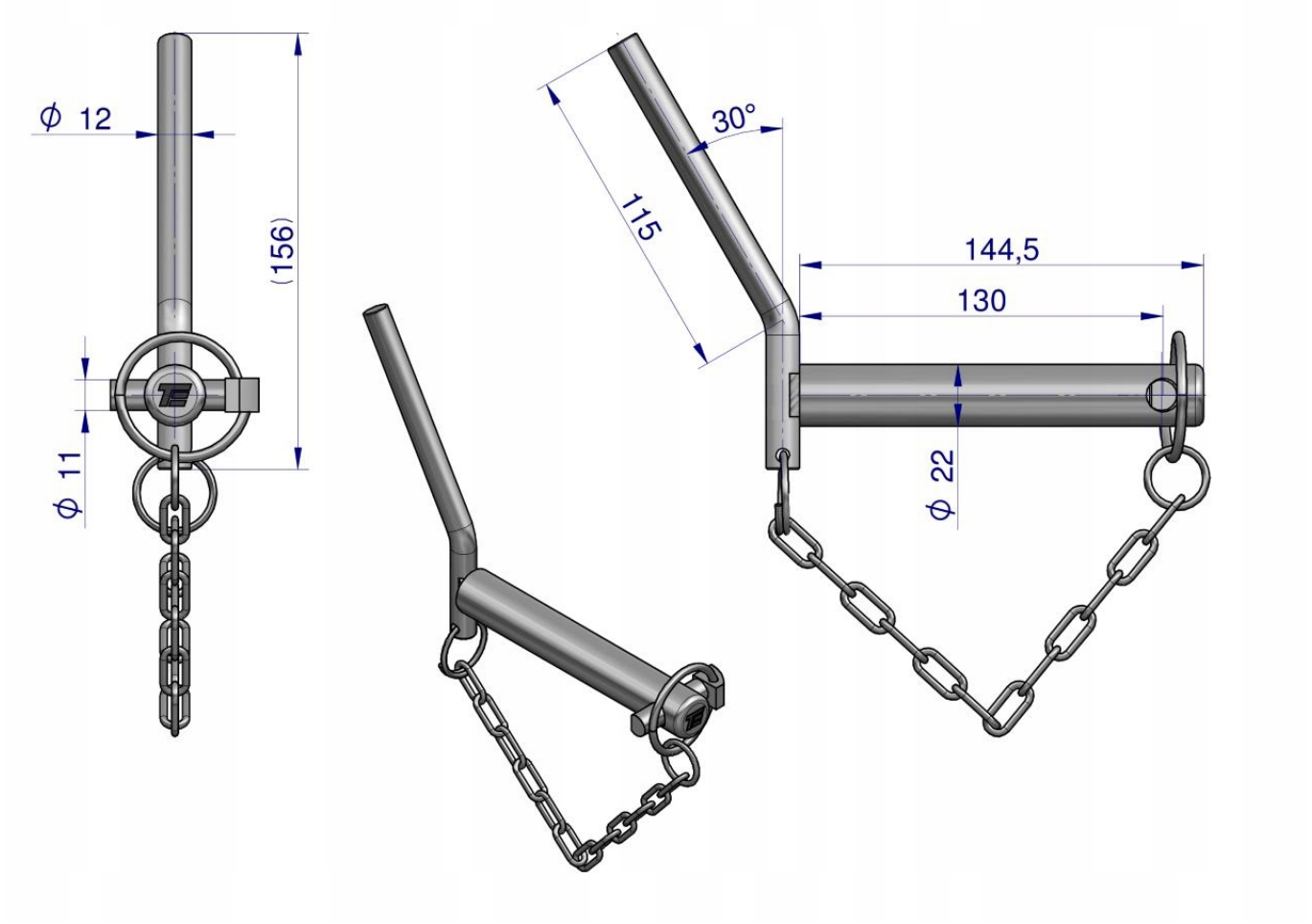

TEGER