Dane aktualne na dzień: 27-11-2026 18:15

Link do produktu: https://utih.pl/sworzen-zaczepu-gornego-dlugi-3027005m91-c-330-oryginal-ursus-42370191-p-36665.html



Sworzeń zaczepu górnego długi 3027005M91 C-330 ORYGINAŁ URSUS 42370191

Cena	**78,30 zł**
Czas wysyłki	**24 godziny**
Numer katalogowy	**42370191U**
Kod producenta	**42370191U**
Kod EAN	**5902287142402**
Numery katalogowe zamienników	**3027005M91**
Numer katalogowy oryginału	**42370191**
Waga produktu z opakowaniem jednostkowym	**0.95**
Numer katalogowy części	**42370191U**
EAN (GTIN)	**5902287142402**

Opis produktu

Sworzeń zaczepu górnego długi 3027005M91 C-330 ORYGINAŁ URSUS [42370191U]



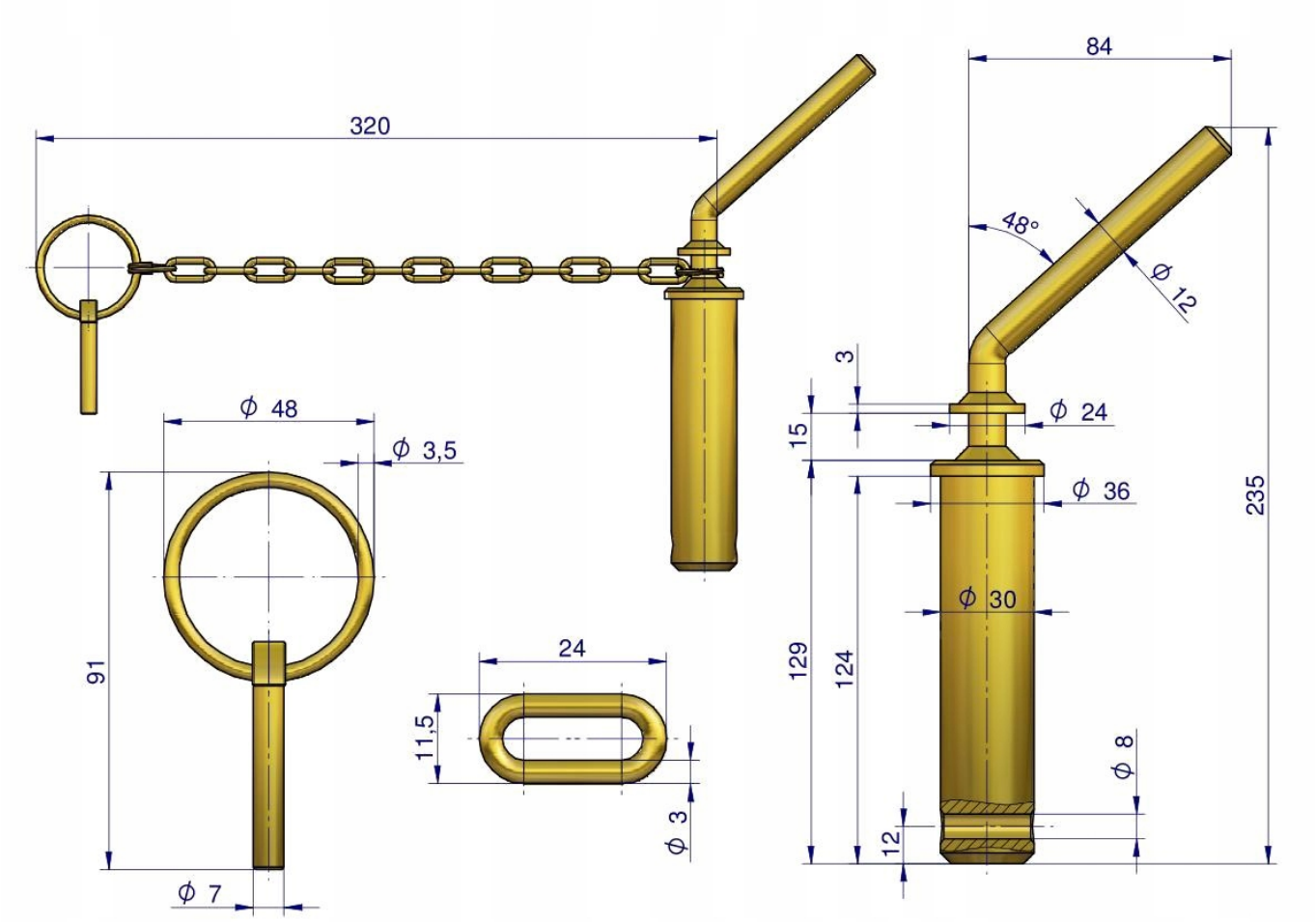
320
84
48°
ϕ 12
3
15
ϕ 24
ϕ 36
235
ϕ 30
129
124
ϕ 8
12
ϕ 48
ϕ 3,5
91
24
11,5
ϕ 3
ϕ 7

URSUS