Dane aktualne na dzień: 27-11-2026 11:28

Link do produktu: https://utih.pl/sworzen-wspornika-zaczepu-gornego-ursus-c-360-oryginal-ursus-p-40569.html



Sworzeń wspornika zaczepu górnego URSUS C-360 ORYGINAŁ URSUS

Cena	**35,30 zł**
Czas wysyłki	**24 godziny**
Numer katalogowy	**46551520U**
Kod producenta	**46551520U**
Kod EAN	**5902287142365**
Waga produktu z opakowaniem jednostkowym	**0.65**
Numer katalogowy części	**R. 46551520U**
EAN (GTIN)	**5902287142365**

Opis produktu

Sworzeń wspornika zaczepu górnego C-360 ORYGINAŁ URSUS [46551520U]



W celu poprawienia właściwości mechanicznych **ORYGINALNE sworznie URSUS** zostały poddane procesowi Hartowania (indukcyjnego) **HARTOWANIE** gwarantuje - dłuższa żywotność - zwiększona odporność na uszkodzenia mechaniczne

Sworzni można używać do wszystkich innych maszyn i użądeń z pasującym wymiarem. **Sworznie URSUS gwarancją bezpiecznego i trwałego połączenia.**

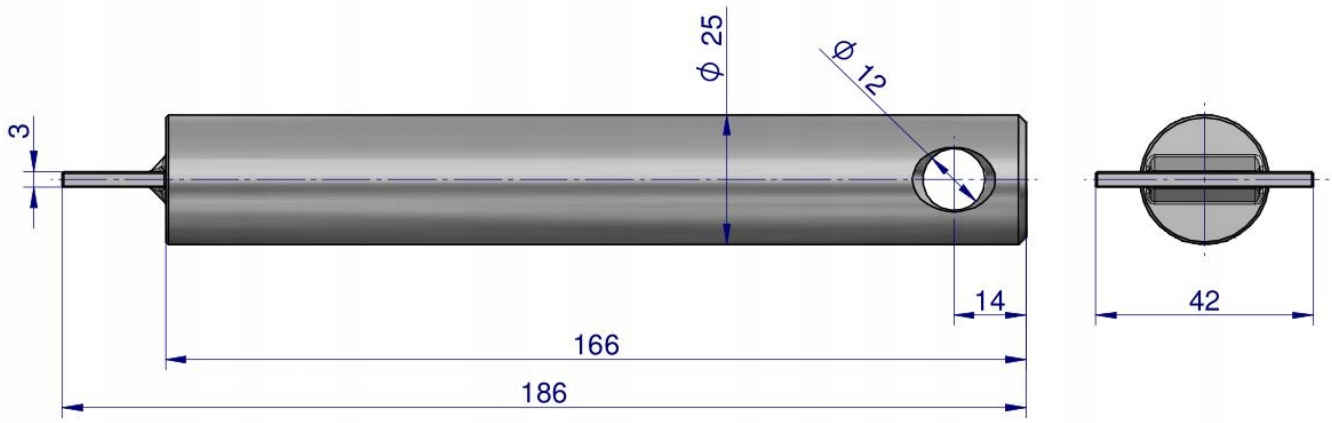

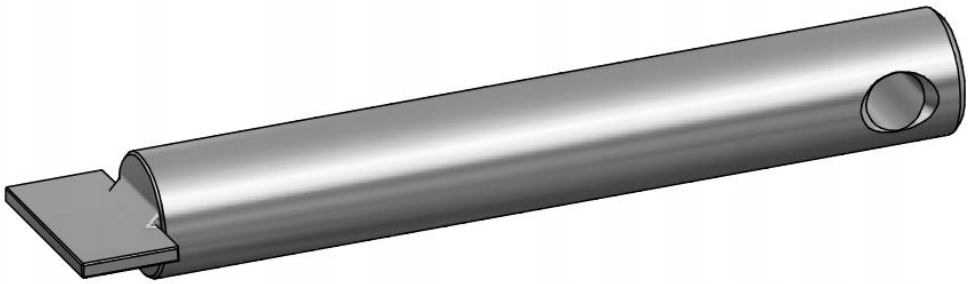

URSUS