Dane aktualne na dzień: 27-11-2026 11:36

Link do produktu: https://utih.pl/sworzen-wspornika-zaczepu-g-c-360-oryginal-ursus-p-27561.html



Sworzeń wspornika zaczepu g. C-360 ORYGINAŁ URSUS

Cena	**82,60 zł**
Czas wysyłki	**24 godziny**
Numer katalogowy	**50450460U**
Kod producenta	**50450460U**
Kod EAN	**5902287142327**
Typ	**sworznia**
Numery katalogowe zamienników	**50450460**
Waga produktu z opakowaniem jednostkowym	**2.1**
Numer katalogowy części	**50450460U**
EAN (GTIN)	**5902287142327**

Opis produktu

Sworzeń wspornika zaczepu górnego C-360 ORYGINAŁ URSUS



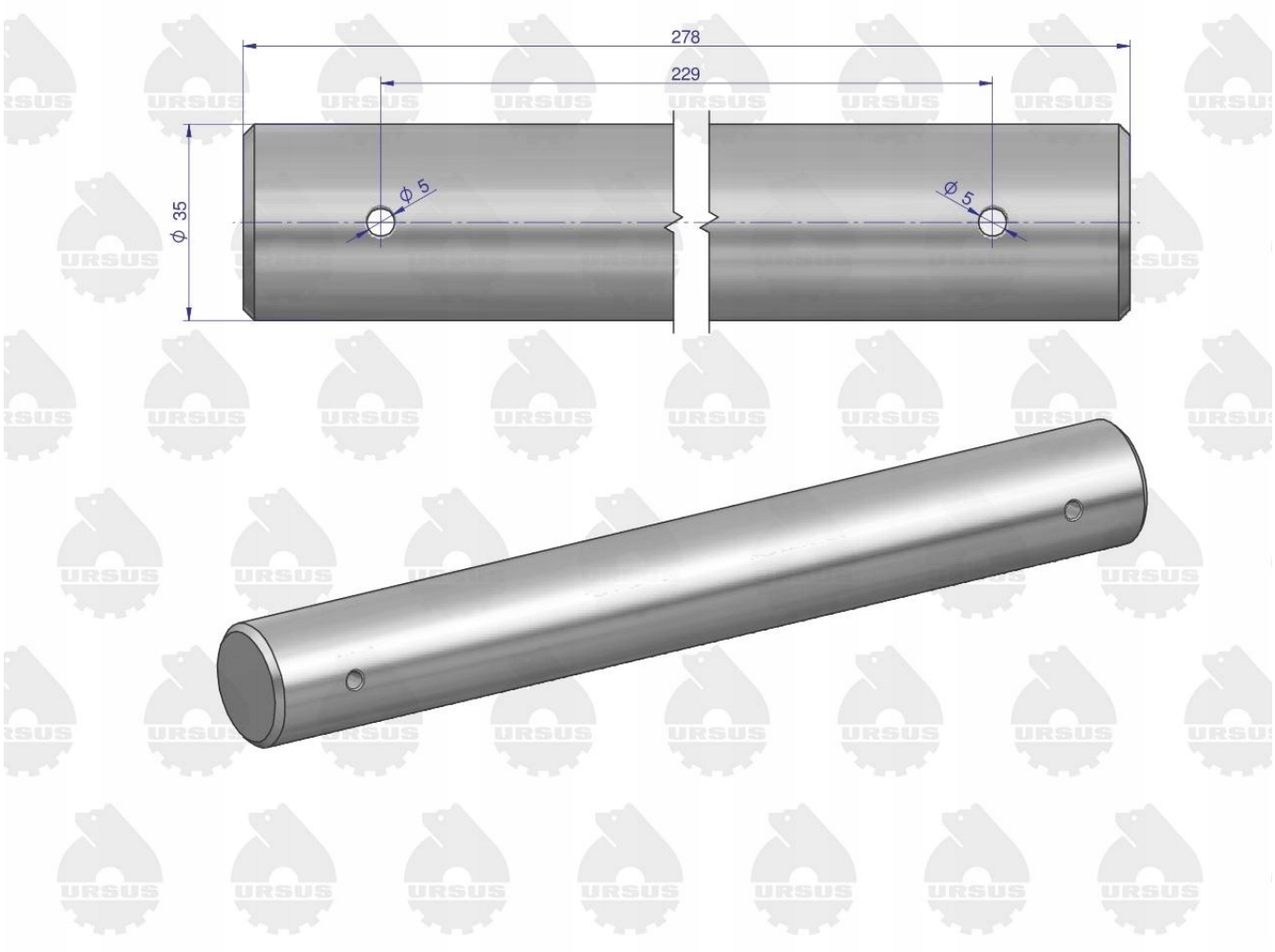

W celu poprawienia właściwości mechanicznych ORYGINALNE sworznie URSUS zostały poddane procesowi Hartowania (indukcyjnego)

HARTOWANIE gwarantuje

- **dłuższą żywotność**
- **zwiększoną odporność na uszkodzenia mechaniczne**