Dane aktualne na dzień: 27-11-2026 10:12

Link do produktu: https://utih.pl/sworzen-widlaka-zaczepu-mf3-oryginal-ursus-p-30225.html



Sworzeń widłaka zaczepu MF3 ORYGINAŁ URSUS

Cena	**84,30 zł**
Czas wysyłki	**24 godziny**
Numer katalogowy	**1664995M91U**
Kod producenta	**1664995M91U**
Kod EAN	**5902287142433**
Waga produktu z opakowaniem jednostkowym	**0.9**
Numer katalogowy części	**1664995M91U**
EAN (GTIN)	**5902287142433**

Opis produktu

Sworzeń widłaka zaczepu MF3 ORYGINAŁ URSUS



W celu poprawienia właściwości mechanicznych ORYGINALNE sworznie URSUS zostały poddane procesowi Hartowania (indukcyjnego) HARTOWANIE gwarantuje - dłuższa żywotność - zwiększona odporność na uszkodzenia mechaniczne

Sworzni można używać do wszystkich innych maszyn i użądeń z pasującym wymiarem. Sworznie URSUS gwarancją bezpiecznego i trwałego połączenia.



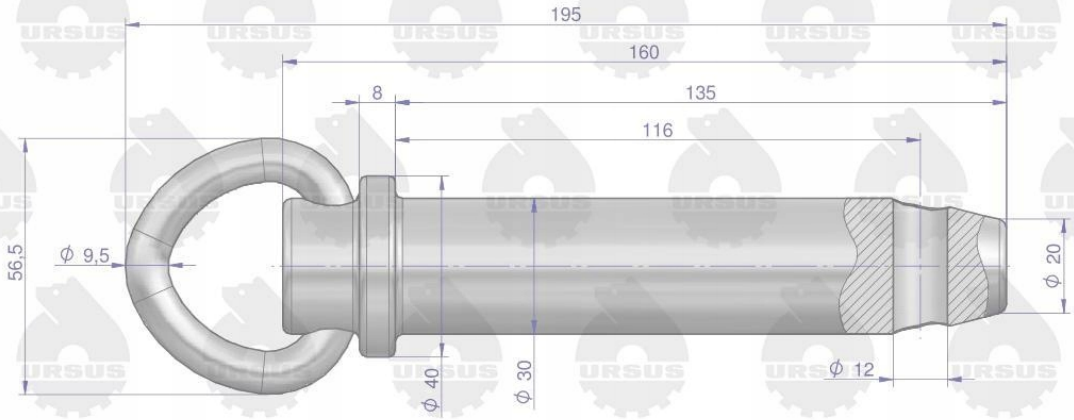
195
160
8
135
116
56,5
ϕ 9,5
ϕ 40
ϕ 30
ϕ 12
ϕ 20

