Dane aktualne na dzień: 26-11-2026 08:15

Link do produktu: https://utih.pl/sworzen-widlaka-zaczepu-doln-c-360-oryginal-ursus-p-27559.html



Sworzeń widłaka zaczepu doln. C-360 ORYGINAŁ URSUS

Cena	**52,50 zł**
Czas wysyłki	**24 godziny**
Numer katalogowy	**46664030U**
Kod producenta	**46664030U**
Kod EAN	**5902287142358**
Waga produktu z opakowaniem jednostkowym	**1**
Numer katalogowy części	**46664030U**
EAN (GTIN)	**5902287142358**
Numery katalogowe zamienników	**46664030**

Opis produktu

Sworzeń widłaka zaczepu dolnego C-360 ORYGINAŁ URSUS



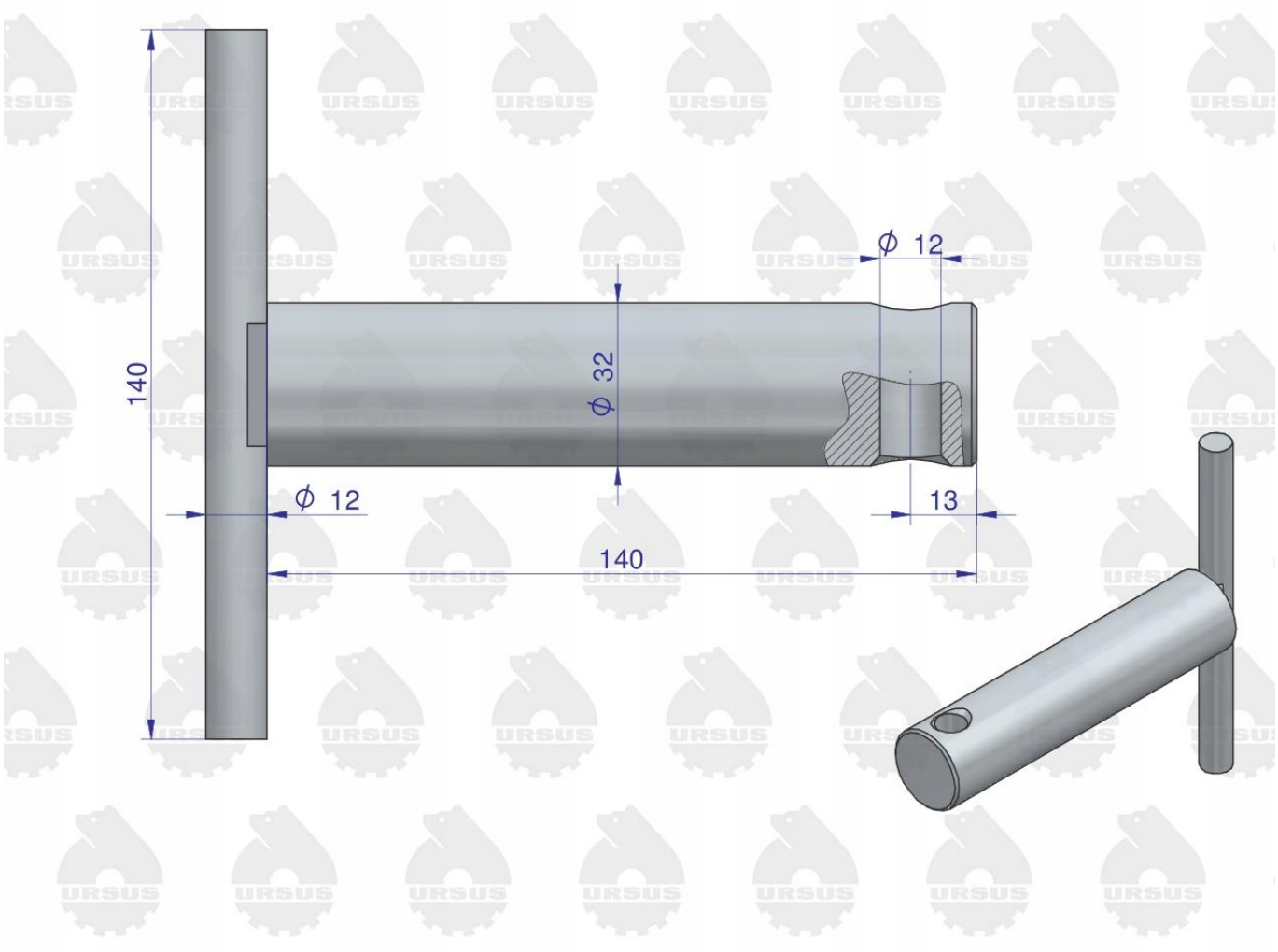

W celu poprawienia właściwości mechanicznych ORYGINALNE sworznie URSUS zostały poddane procesowi Hartowania (indukcyjnego)

HARTOWANIE gwarantuje

- **dłuższą żywotność**
- **zwiększoną odporność na uszkodzenia mechaniczne**