Dane aktualne na dzień: 27-11-2026 12:08

Link do produktu: https://utih.pl/sworzen-silownika-wspomagania-ukladu-kierowniczego-88578012-ursus-c-385-p-38535.html



Sworzeń siłownika wspomagania układu kierowniczego 88578012 URSUS C-385

Cena	**32,40 zł**
Czas wysyłki	**24 godziny**
Numer katalogowy	**84276005**
Kod producenta	**84276005**
Kod EAN	**5902287091373**
Waga produktu z opakowaniem jednostkowym	**0.25**
Numer katalogowy części	**84276005**
EAN (GTIN)	**5902287091373**

Opis produktu

Sworzeń siłownika wspomagania układu kierowniczego 88578012 C-385 [84276005]



Sworzeń siłownika wspomagania układu kierowniczego 88578012 C385

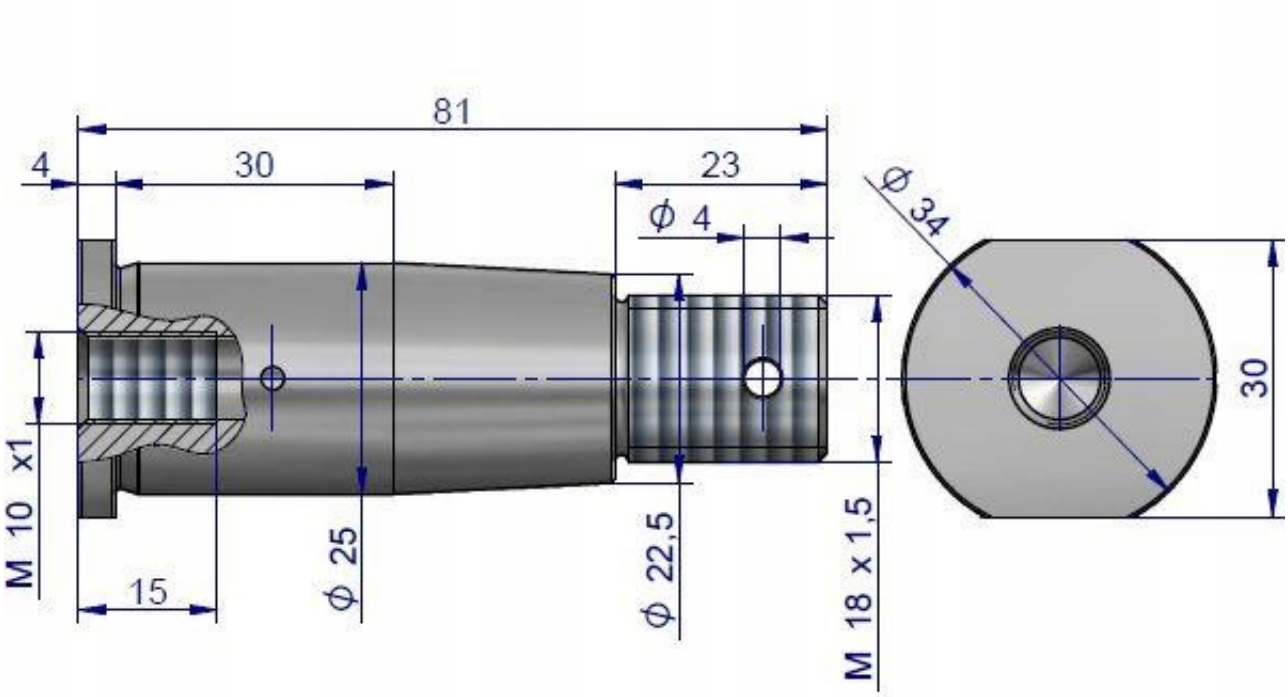
81
4
30
23
ϕ 4
ϕ 34
30
M 10 x1
15
ϕ 25
ϕ 22,5
M 18 x 1,5