Dane aktualne na dzień: 27-11-2026 20:12

Link do produktu: https://utih.pl/sworzen-przegubu-dzwigni-dolnej-80450096-88450083-c-385-oryginal-ursus-p-34690.html



Sworzeń przegubu dźwigni dolnej 80450096 88450083 C-385 ORYGINAŁ URSUS

Cena	**33,70 zł**
Czas wysyłki	**24 godziny**
Numer katalogowy	**84450041U**
Kod producenta	**84450041U**
Kod EAN	**5902287142105**
Numery katalogowe zamienników	**80450096**
Numer katalogowy oryginału	**88450083**
Waga produktu z opakowaniem jednostkowym	**0.35**
Numer katalogowy części	**84450041U**
EAN (GTIN)	**5902287142105**

Opis produktu

Sworzeń przegubu dźwigni dolnej 80450096 88450083 C-385 ORYGINAŁ URSUS [84450041U]



W celu poprawienia właściwości mechanicznych ORYGINALNE sworznie URSUS zostały poddane procesowi Hartowania (indukcyjnego) HARTOWANIE gwarantuje - dłuższa żywotność - zwiększona odporność na uszkodzenia mechaniczne

Sworzni można używać do wszystkich innych maszyn i użądeń z pasującym wymiarem. Sworznie URSUS gwarancją bezpiecznego i trwałego połączenia.

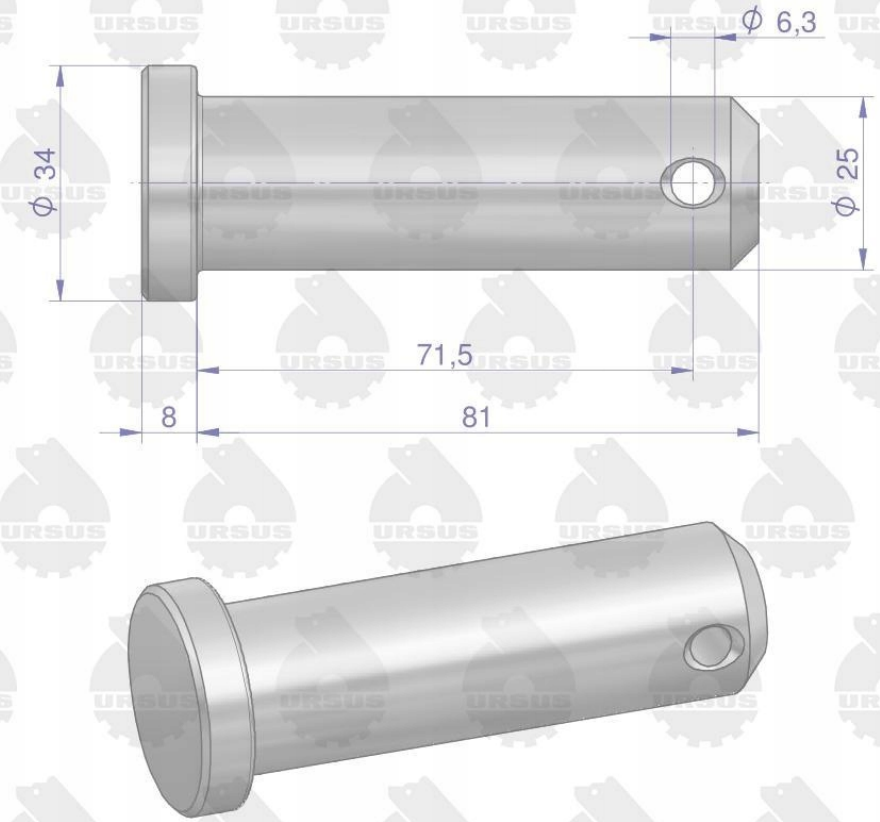
ϕ 6,3
ϕ 34
ϕ 25
71,5
8
81