Dane aktualne na dzień: 27-11-2026 12:05

Link do produktu: https://utih.pl/sworzen-mocowania-wieszaka-lp-czesc-dolna-ursus-c-330-c-360-oryginal-ursus-p-40567.html



Sworzeń mocowania wieszaka LP część dolna URSUS C-330 C-360 ORYGINAŁ URSUS

Cena	**10,82 zł**
Czas wysyłki	**24 godziny**
Numer katalogowy	**54660391U**
Kod producenta	**54660391U**
Kod EAN	**5902287142167**
Numery katalogowe zamienników	**54660391**
Numer katalogowy oryginału	**54660391**
Waga produktu z opakowaniem jednostkowym	**0.2**
Numer katalogowy części	**54660391**
EAN (GTIN)	**5902287142167**

Opis produktu

Sworzeń mocowania wieszaka L.P część dolna C330 C360 ORYGINAŁ URSUS [54660391U]



W celu poprawienia właściwości mechanicznych **ORYGINALNE sworznie URSUS** zostały poddane procesowi Hartowania (indukcyjnego) **HARTOWANIE** gwarantuje - dłuższa żywotność - zwiększona odporność na uszkodzenia mechaniczne

Sworzni można używać do wszystkich innych maszyn i użądeń z pasującym wymiarem. **Sworznie URSUS gwarancją bezpiecznego i trwałego połączenia.**

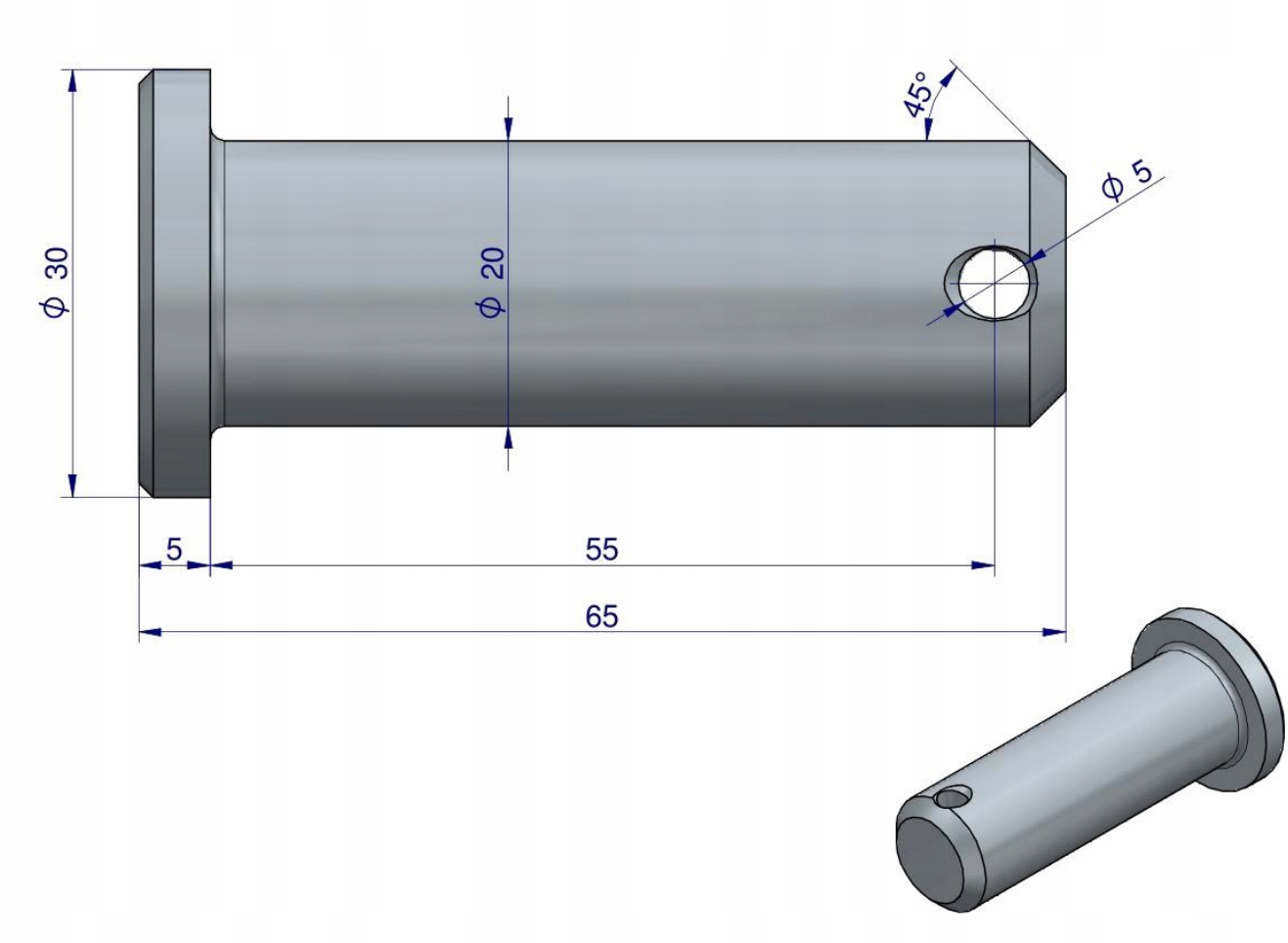

URSUS