Dane aktualne na dzień: 27-11-2026 12:15

Link do produktu: https://utih.pl/sworzen-mocowania-wieszaka-lp-46550120-ursus-c-360-oryginal-ursus-p-40568.html



# Sworzeń mocowania wieszaka L.P 46550120 URSUS C-360 ORYGINAŁ URSUS

| | |
|---|---|
| Cena | **26,70 zł** |
| Czas wysyłki | **24 godziny** |
| Numer katalogowy | **54660135U** |
| Kod producenta | **54660135U** |
| Kod EAN | **5902287142198** |
| Numery katalogowe zamienników | **46550120** |
| Waga produktu z opakowaniem jednostkowym | **0.4** |
| Numer katalogowy części | **54660135U** |
| EAN (GTIN) | **5902287142198** |

## Opis produktu

# Sworzeń mocowania wieszaka L.P 46550120 C-360 ORYGINAŁ URSUS [54660135U]



W celu poprawienia właściwości mechanicznych **ORYGINALNE sworznie URSUS** zostały poddane procesowi Hartowania (indukcyjnego) **HARTOWANIE** gwarantuje - dłuższa żywotność - zwiększona odporność na uszkodzenia mechaniczne Sworzni można używać do wszystkich innych maszyn i użądeń z pasującym wymiarem. **Sworznie URSUS gwarancją bezpiecznego i trwałego połączenia.**

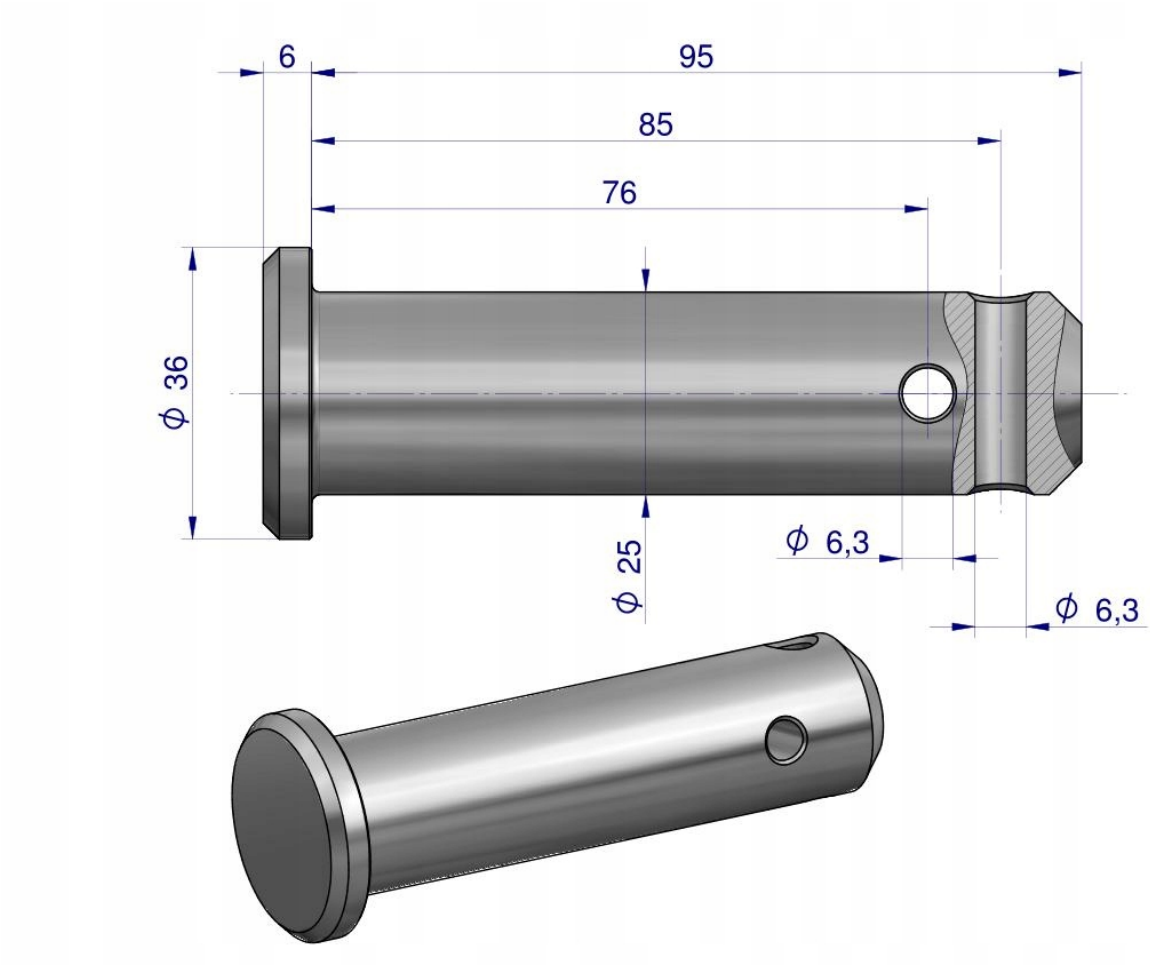


URSUS