Dane aktualne na dzień: 26-11-2026 13:13

Link do produktu: https://utih.pl/sworzen-lacznika-gornego-25x145x178-teger-t-slg25145178-p-39042.html



Sworzeń łącznika górnego 25x145x178 TEGER [T-SLG25145178]

Cena	**17,20 zł**
Czas wysyłki	**24 godziny**
Numer katalogowy	**T-SLG25145178**
Kod producenta	**T-SLG25145178**
Kod EAN	**5902287234466**
Numer katalogowy części	**T-SLG25145178**
EAN (GTIN)	**5902287234466**

Opis produktu

Sworzeń łącznika górnego 25x145x178 TEGER [T-SLG25145178]


TEGER



Sworzeń łącznika górnego 25x145x178 TEGER

Sworznie w marce Teger posiadają trwałe oznakowanie, są utwardzane cieplnie. Wykazują wyższą twardość i powtarzalność. Produkty marki Teger znajdują zastosowanie w przemyśle, rolnictwie, ogrodnictwie, budownictwie i motoryzacji

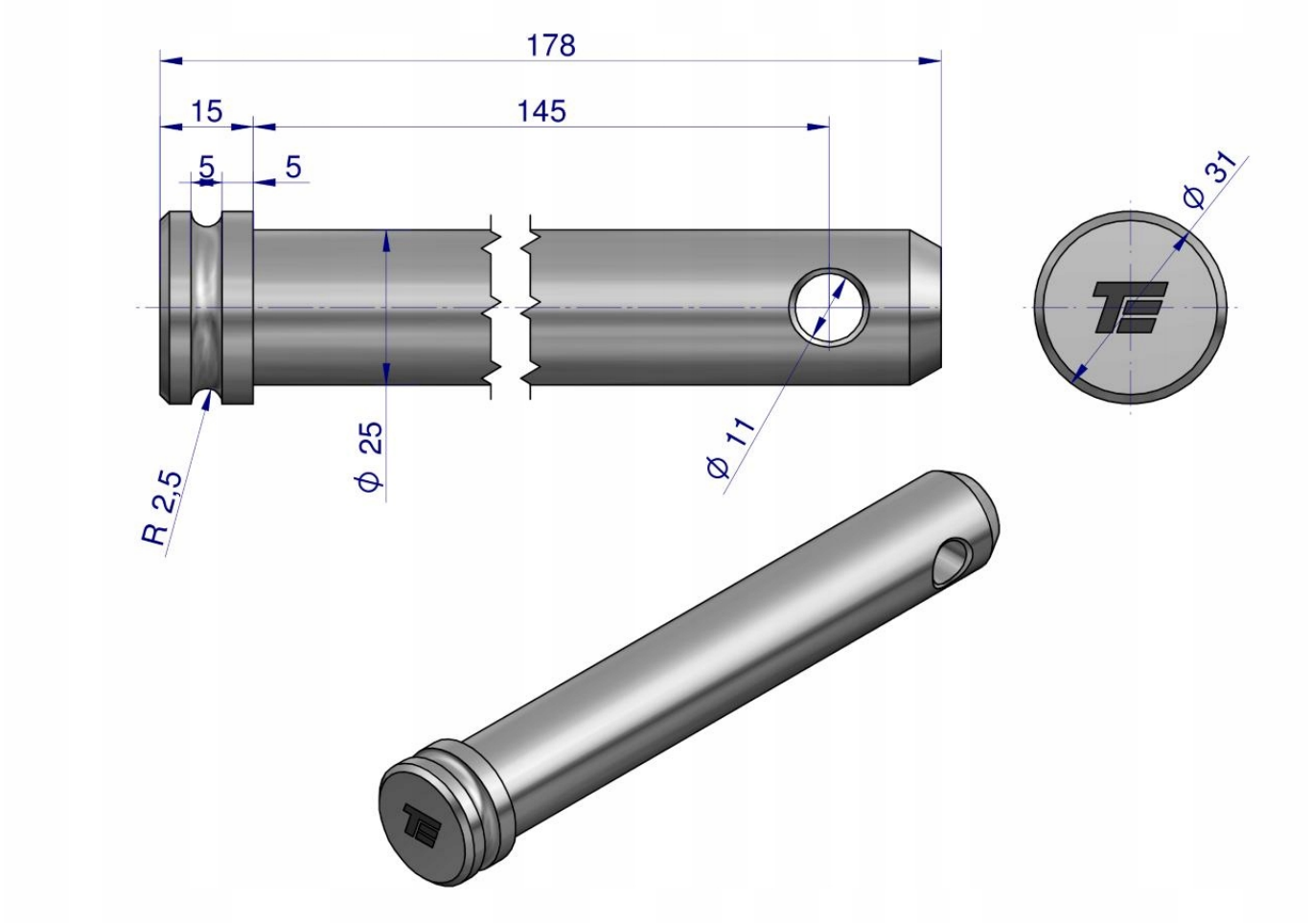
178
15
145
5
5
Ø 31
Ø 25
Ø 11
R 2,5