Dane aktualne na dzień: 26-11-2026 08:15

Link do produktu: https://utih.pl/sworzen-lacznika-gornego-25x136x180-teger-p-39764.html



Sworzeń łącznika górnego 25x136x180 TEGER

Cena	**17,10 zł**
Czas wysyłki	**24 godziny**
Numer katalogowy	**T-SLG25136180**
Kod producenta	**T-SLG25136180**
Kod EAN	**5902287234459**
Numer katalogowy części	**T-SLG25136180**
EAN (GTIN)	**5902287234459**

Opis produktu

Sworzeń łącznika górnego 25x136x180 TEGER [T-SLG25136180]


TEGER



Sworzeń łącznika górnego 25x136x180 TEGER

Sworznie w marce Teger posiadają trwałe oznakowanie są utwardzane cieplnie. Wykazują wyższą twardość i powtarzalność .

Produkty marki Teger znajdują zastosowanie w przemyśle, rolnictwie, ogrodnictwie, budownictwie i motoryzacji.

- **Średnica sworznia**: 25[mm]
- **Długość całkowita**: 180[mm]
- **Długość robocza**: 136[mm]

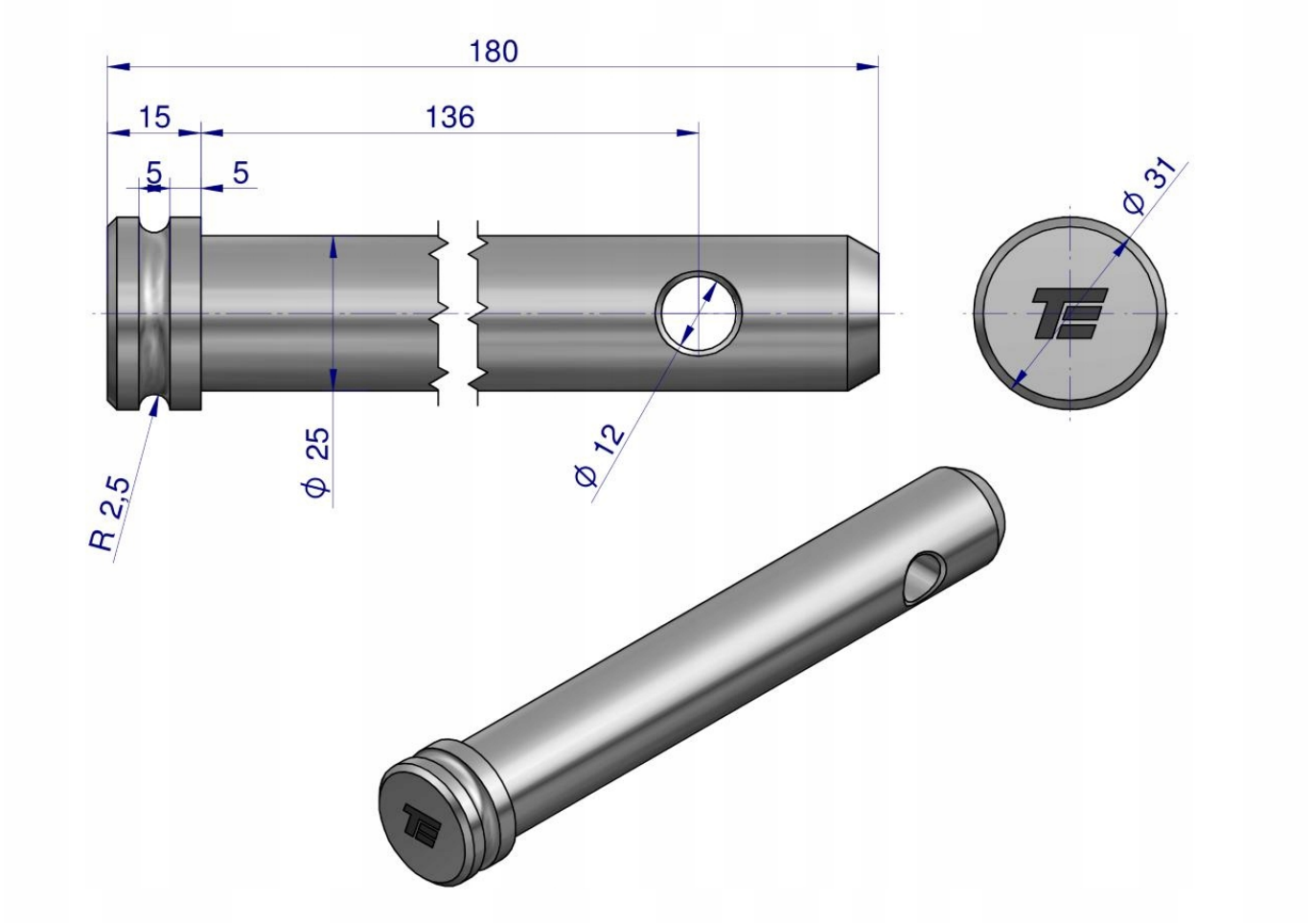

TEGER