Dane aktualne na dzień: 26-11-2026 08:16

Link do produktu: https://utih.pl/sworzen-lacznika-gornego-25x110x145-teger-p-39700.html



Sworzeń łącznika górnego 25x110x145 TEGER

Cena	**17,20 zł**
Dostępność	**Niedostępny**
Czas wysyłki	**24 godziny**
Numer katalogowy	**T-SLG25110145**
Kod producenta	**T-SLG25110145**
Kod EAN	**5902287234435**
Waga produktu z opakowaniem jednostkowym	**0.55**
Numer katalogowy części	**T-SLG25110145**
EAN (GTIN)	**5902287234435**

Opis produktu

Sworzeń łącznika górnego 25x110x145 TEGER [T-SLG25110145]


TEGER



Sworzeń łącznika górnego 25x110x145 TEGER

Sworznie w marce Teger posiadają trwałe oznakowanie są utwardzane cieplnie. Wykazują wyższą twardość i powtarzalność.

Produkty marki Teger znajdują zastosowanie w przemyśle, rolnictwie, ogrodnictwie, budownictwie i motoryzacji.

- **Kategoria**: 2
- **Średnica sworznia**: 25[mm]
- **Długość całkowita**: 145[mm]
- **Długość robocza**: 110[mm]

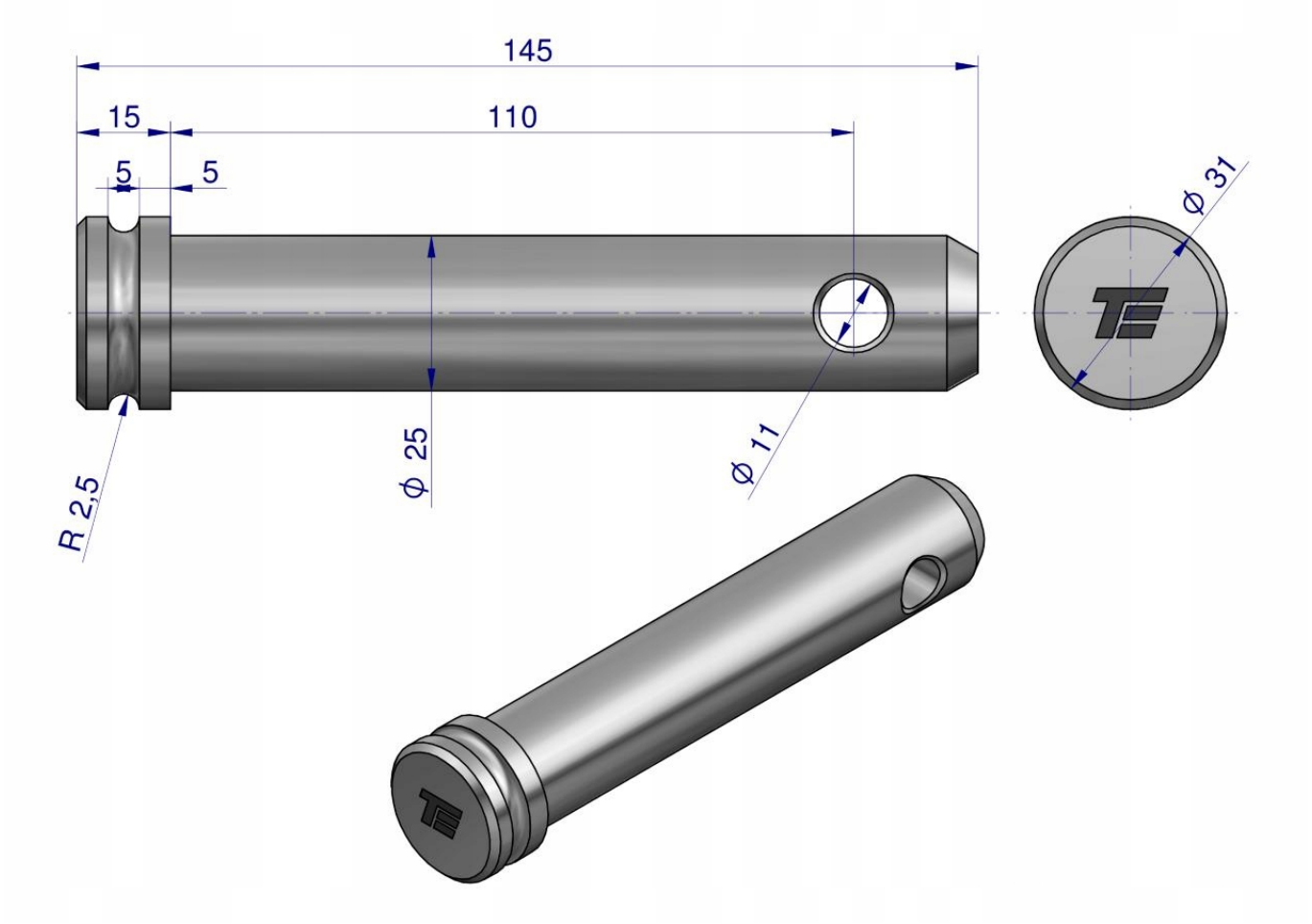

TEGER