Dane aktualne na dzień: 26-11-2026 08:16

Link do produktu: https://utih.pl/sworzen-lacznika-gornego-19x103x138-teger-p-39702.html



Sworzeń łącznika górnego 19x103x138 TEGER

Cena	**8,68 zł**
Czas wysyłki	**24 godziny**
Numer katalogowy	**T-SLG19103138**
Kod producenta	**T-SLG19103138**
Kod EAN	**5902287234411**
Numer katalogowy części	**T-SLG19103138**
EAN (GTIN)	**5902287234411**

Opis produktu

Sworzeń łącznika górnego 19x103x138 TEGER [T-SLG19103138]


TEGER



Sworzeń łącznika górnego 19x103x138 TEGER

Sworznie w marce Teger posiadają trwałe oznakowanie są utwardzane cieplnie. Wykazują wyższą twardość i powtarzalność.

Produkty marki Teger znajdują zastosowanie w przemyśle, rolnictwie, ogrodnictwie, budownictwie i motoryzacji.

- **Kategoria**: 2
- **Średnica sworznia**: 19[mm]
- **Długość całkowita**: 138[mm]
- **Długość robocza**: 103[mm]

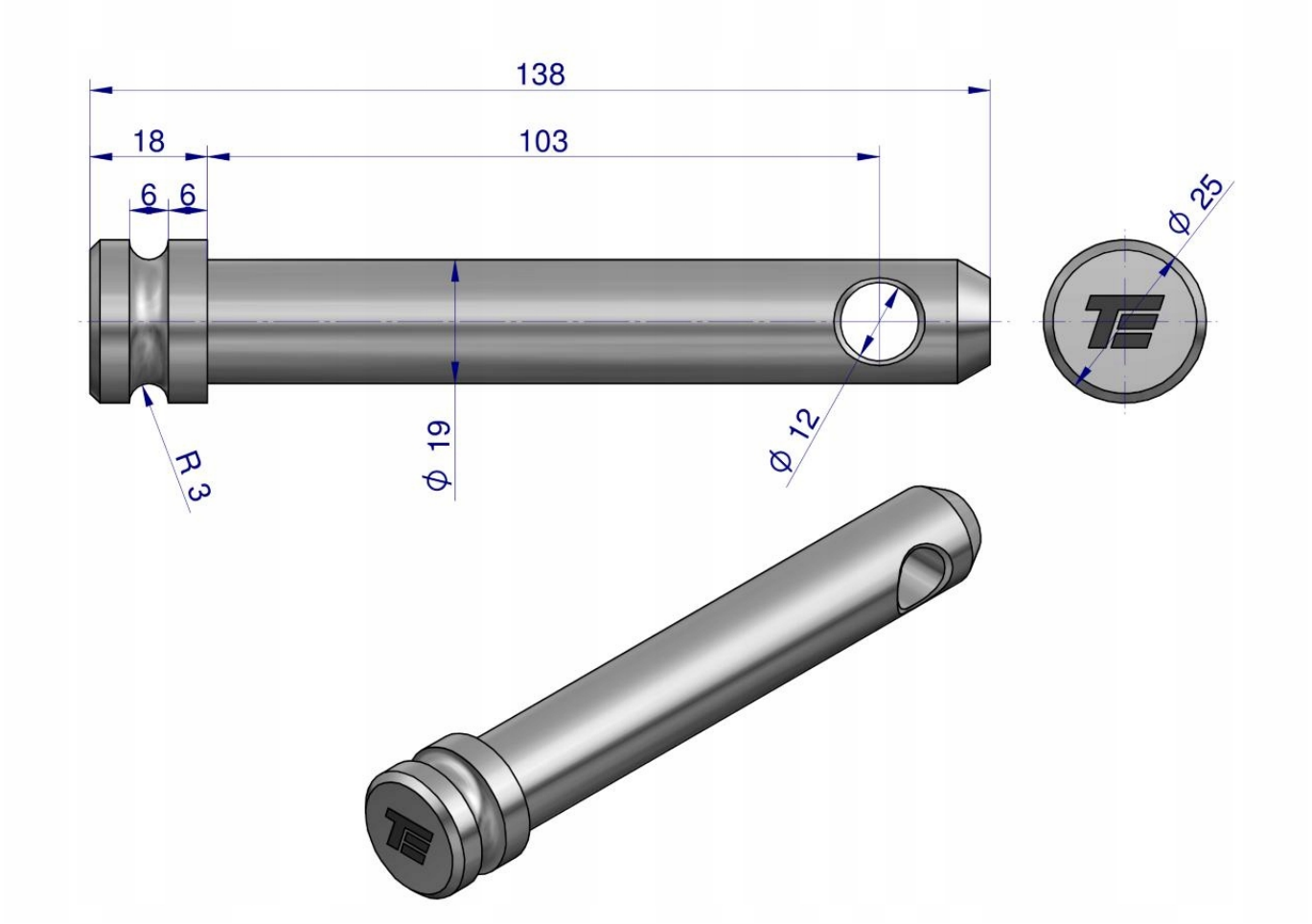

TEGER