Dane aktualne na dzień: 26-11-2026 08:15

Link do produktu: https://utih.pl/sworzen-lacznika-gornego-159x76x113-teger-p-40254.html



Sworzeń łącznika górnego 15.9x76x113 TEGER

Cena	**7,12 zł**
Czas wysyłki	**24 godziny**
Numer katalogowy	**T-SLG15976113**
Kod producenta	**T-SLG15976113**
Kod EAN	**5902287234381**
Waga produktu z opakowaniem jednostkowym	**1**
Numer katalogowy części	**T-SLG15976113**
EAN (GTIN)	**5902287234381**

Opis produktu

Sworzeń łącznika górnego 15.9x76x113 TEGER [T-SLG15976113]


TEGER



Sworzeń łącznika górnego 15.9x76x113 TEGER Sworznie w marce Teger posiadają trwałe oznakowanie są utwardzane cieplnie. Wykazują wyższą twardość i powtarzalność . Produkty marki Teger znajdują zastosowanie w przemyśle, rolnictwie, ogrodnictwie, budownictwie i motoryzacji

Kategoria: 2

Średnica sworznia: 15,9[mm]

Długość całkowita: 113[mm]

Długość robocza: 76[mm]

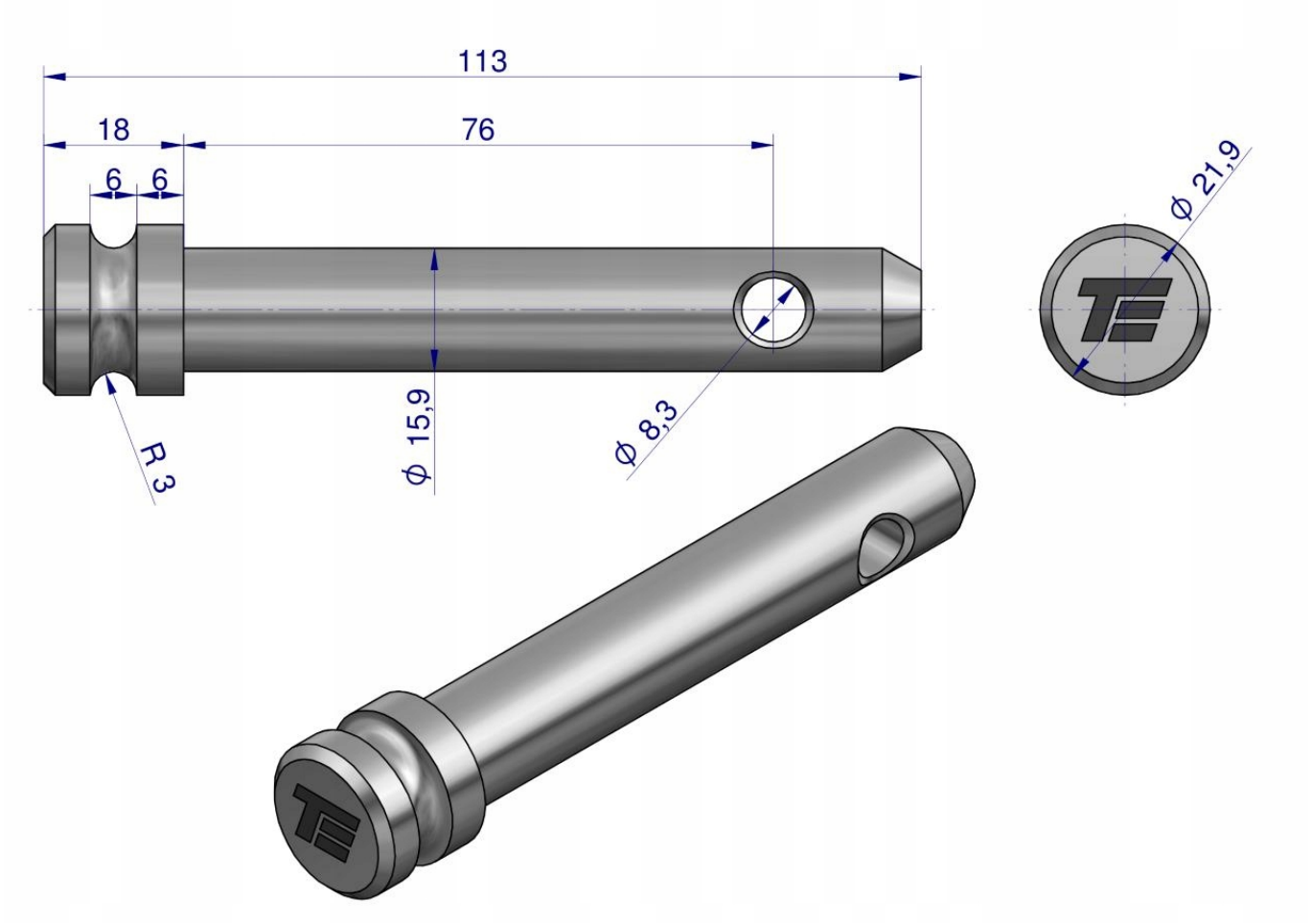

TEGER