Dane aktualne na dzień: 28-11-2026 13:06

Link do produktu: https://utih.pl/sworzen-dzwigni-sprzegla-887897m1-ursus-3512-mf3-mf4-oryginal-ursus-p-40571.html



Sworzeń dźwigni sprzęgła 887897M1 URSUS 3512 MF3 MF4 ORYGINAŁ URSUS

Cena	**3,80 zł**
Czas wysyłki	**24 godziny**
Numer katalogowy	**887897M1U**
Kod producenta	**887897M1U**
Kod EAN	**5902287099331**
Waga produktu z opakowaniem jednostkowym	**0.1**
Numer katalogowy części	**887897M1U**
EAN (GTIN)	**5902287099331**

Opis produktu

Sworzeń dźwigni sprzęgła 887897M1U MF-3 MF-4 ORYGINAŁ URSUS [887897M1U]



Aukcja dotyczy 1 sztuki.

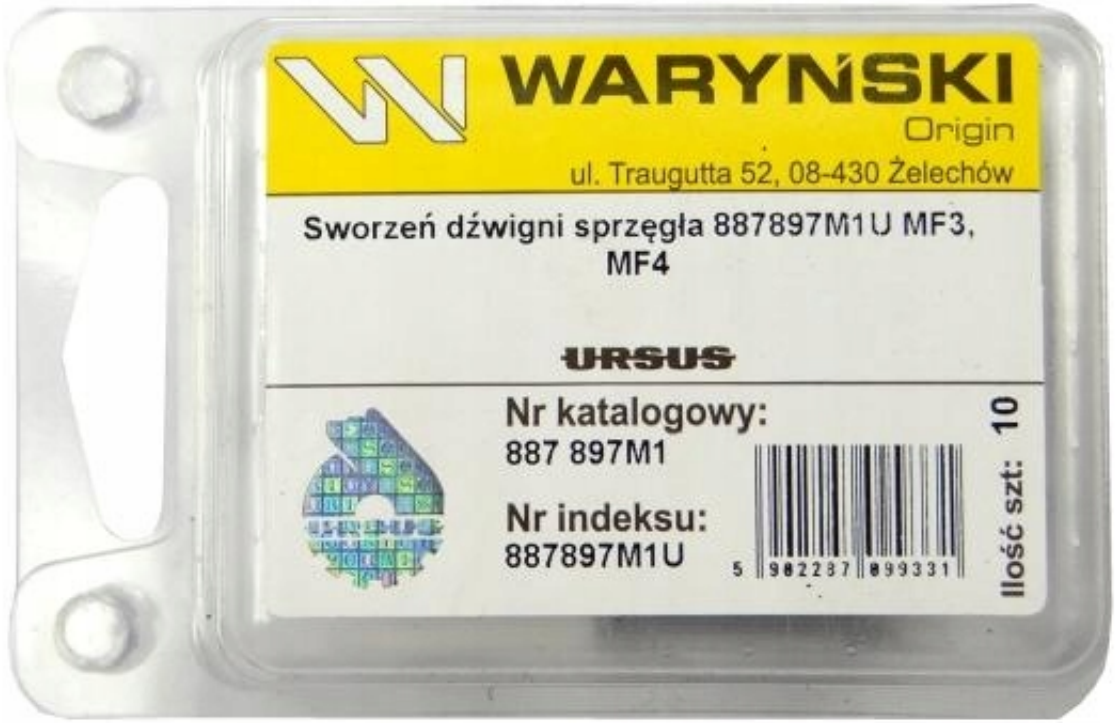
WARYŃSKI
Origin
ul. Traugutta 52, 08-430 Żelechów
Sworzeń dźwigni sprzęgła 887897M1U MF3, MF4
URSUS
Nr katalogowy:
887 897M1
Nr indeksu:
887897M1U
5 902237 899331
Ilość szt: 10

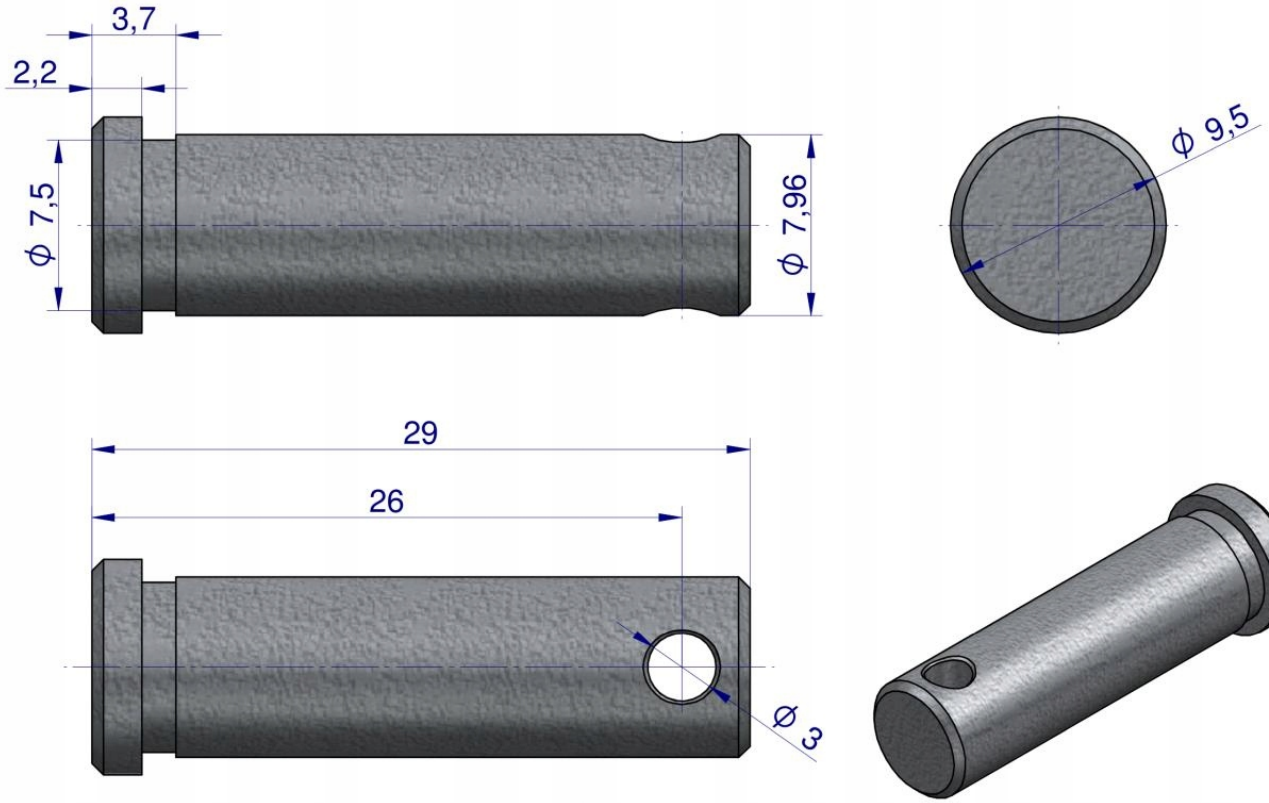
3,7
2,2
ϕ 7,5
ϕ 7,96
ϕ 9,5
29
26
ϕ 3


URSUS
URSUS