Dane aktualne na dzień: 26-11-2026 08:15

Link do produktu: https://utih.pl/sworzen-ciegna-wspornika-c-360-oryginal-ursus-p-27563.html



Sworzeń cięgna wspornika C-360 ORYGINAŁ URSUS

Cena	**10,89 zł**
Czas wysyłki	**24 godziny**
Numer katalogowy	**50550320U**
Kod producenta	**50550320U**
Kod EAN	**5902287142303**
Numery katalogowe zamienników	**50550320**
Waga produktu z opakowaniem jednostkowym	**0.15**
Numer katalogowy części	**50550320U**
EAN (GTIN)	**5902287142303**

Opis produktu

Sworzeń cięgna wspornika C-360 ORYGINAŁ URSUS



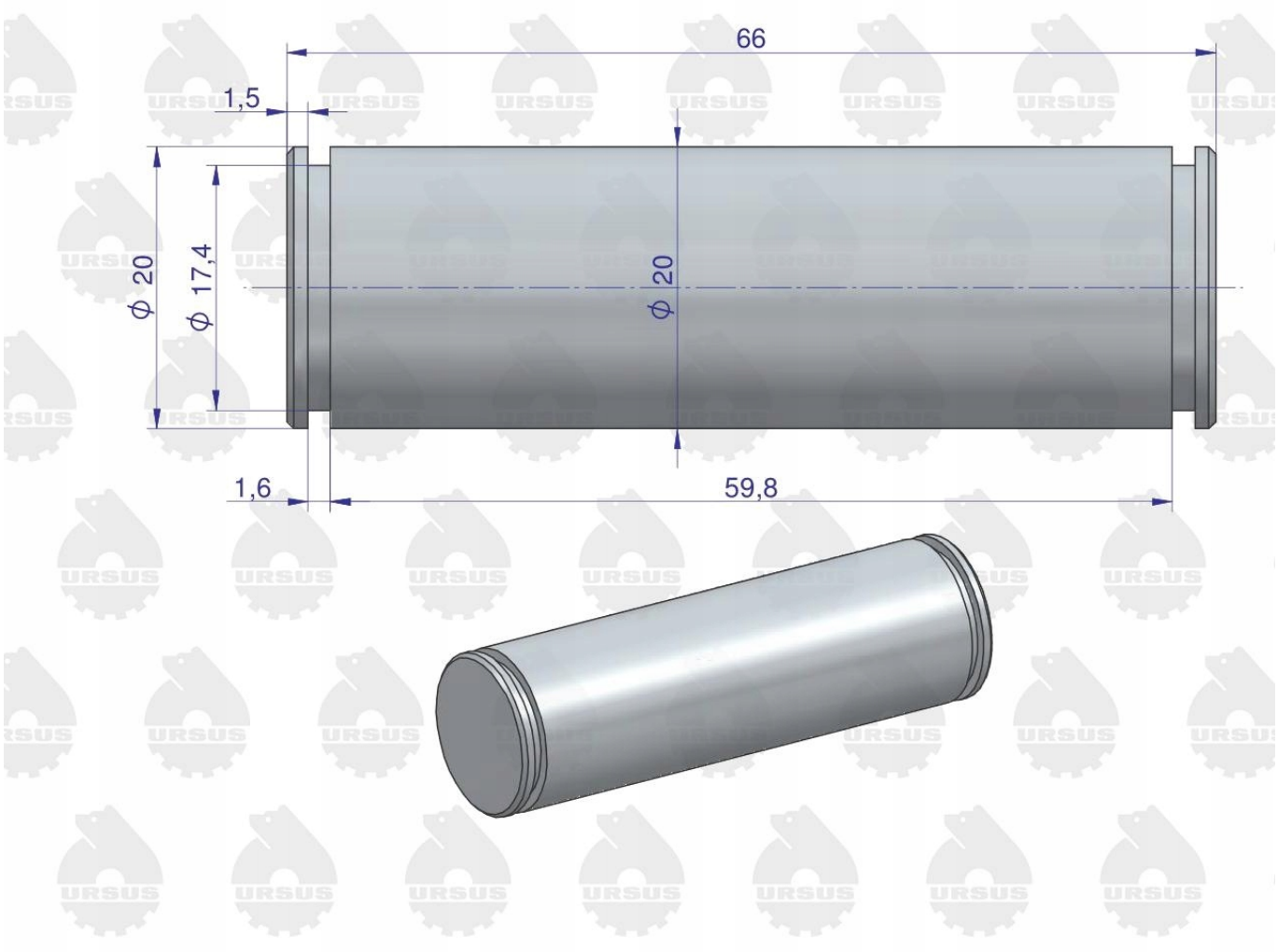

W celu poprawienia właściwości mechanicznych ORYGINALNE sworznie URSUS zostały poddane procesowi Hartowania (indukcyjnego)

HARTOWANIE gwarantuje

- **dłuższą żywotność**
- **zwiększoną odporność na uszkodzenia mechaniczne**