Dane aktualne na dzień: 26-11-2026 08:16

Link do produktu: https://utih.pl/stojan-alternatora-mf3-ursus-3512-expom-kwidzyn-ex2410203-p-36786.html



Stojan alternatora MF3 URSUS 3512 EXPOM KWIDZYN EX2410203

Cena	**184,40 zł**
Czas wysyłki	**24 godziny**
Numer katalogowy	**EX2410203EX**
Kod producenta	**EX2410203EX**
Kod EAN	**5902287169829**
Waga produktu z opakowaniem jednostkowym	**0.9**
Numer katalogowy części	**EX2410203EX**
EAN (GTIN)	**5902287169829**

Opis produktu

Stojan alternatora MF3 Nowy Typ EXPOM KWIDZYN eu [EX2410203EX]



Stojan alternatora EX241020 MF3 Nowy Typ EXPOM eu

UWAGA!!! Indeks ten jest nową konstrukcją Expom eu nie jest kompatybilny ze starą produkcją Expom Kwidzyn

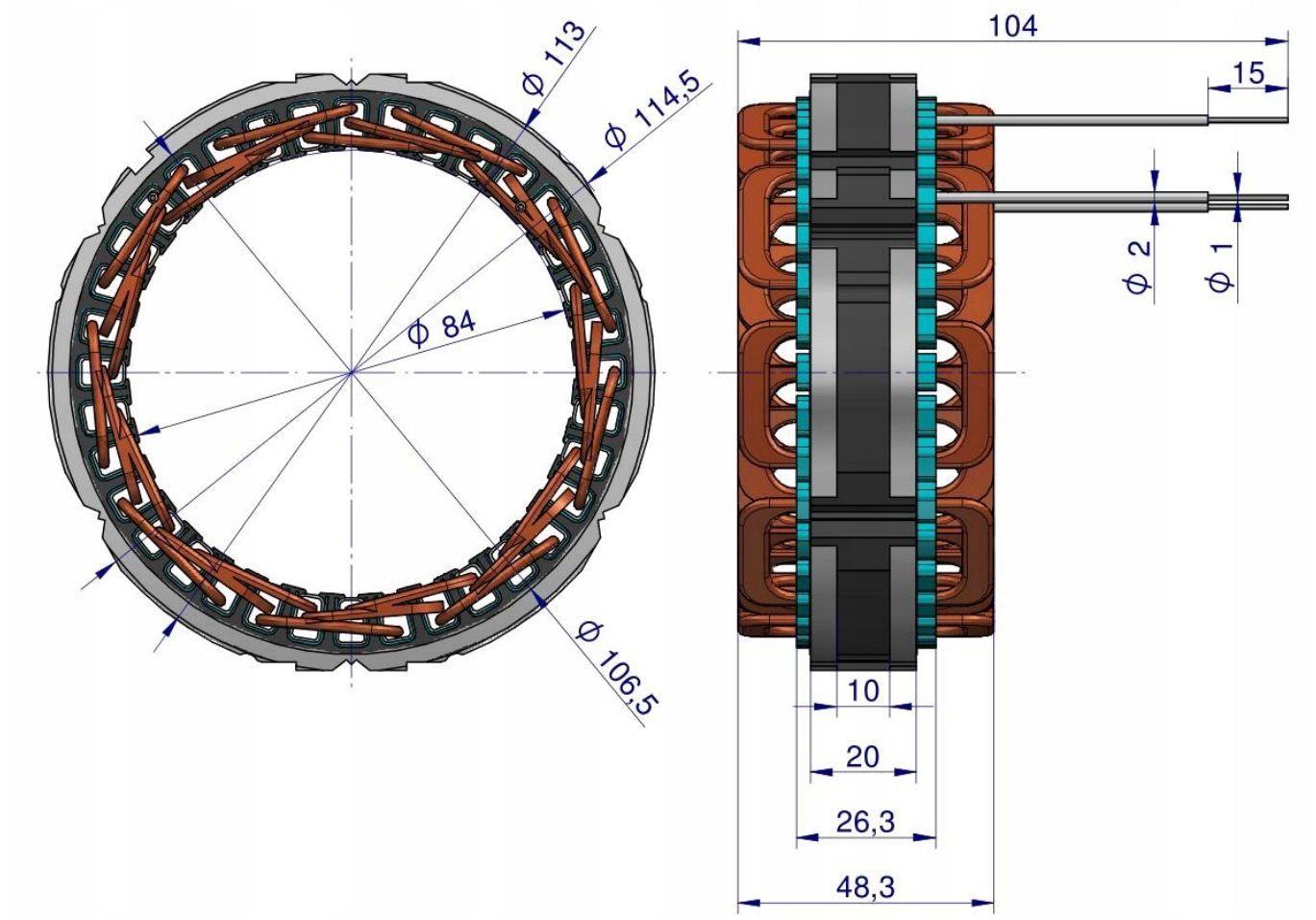
Ø 113
Ø 114,5
Ø 84
Ø 106,5
104
15
Ø 2
Ø 1
10
20
26,3
48,3