Dane aktualne na dzień: 26-11-2026 08:15

Link do produktu: https://utih.pl/stojan-alternatora-ex257000-a120-bizon-expom-kwidzyn-p-35641.html



Stojan alternatora EX257000 A120 Bizon EXPOM KWIDZYN

Cena	**173,60 zł**
Czas wysyłki	**24 godziny**
Numer katalogowy	**EX-256100EX**
Kod producenta	**EX-256100EX**
Kod EAN	**5902287194418**
Waga produktu z opakowaniem jednostkowym	**1.75**
Numer katalogowy części	**EX-256100EX**
EAN (GTIN)	**5902287194418**

Opis produktu

Stojan alternatora EX257000 A120 Bizon EXPOM KWIDZYN eu [EX-256100EX]



Stojan alternatora EX257000 A120 Bizon EXPOM KWIDZYN eu

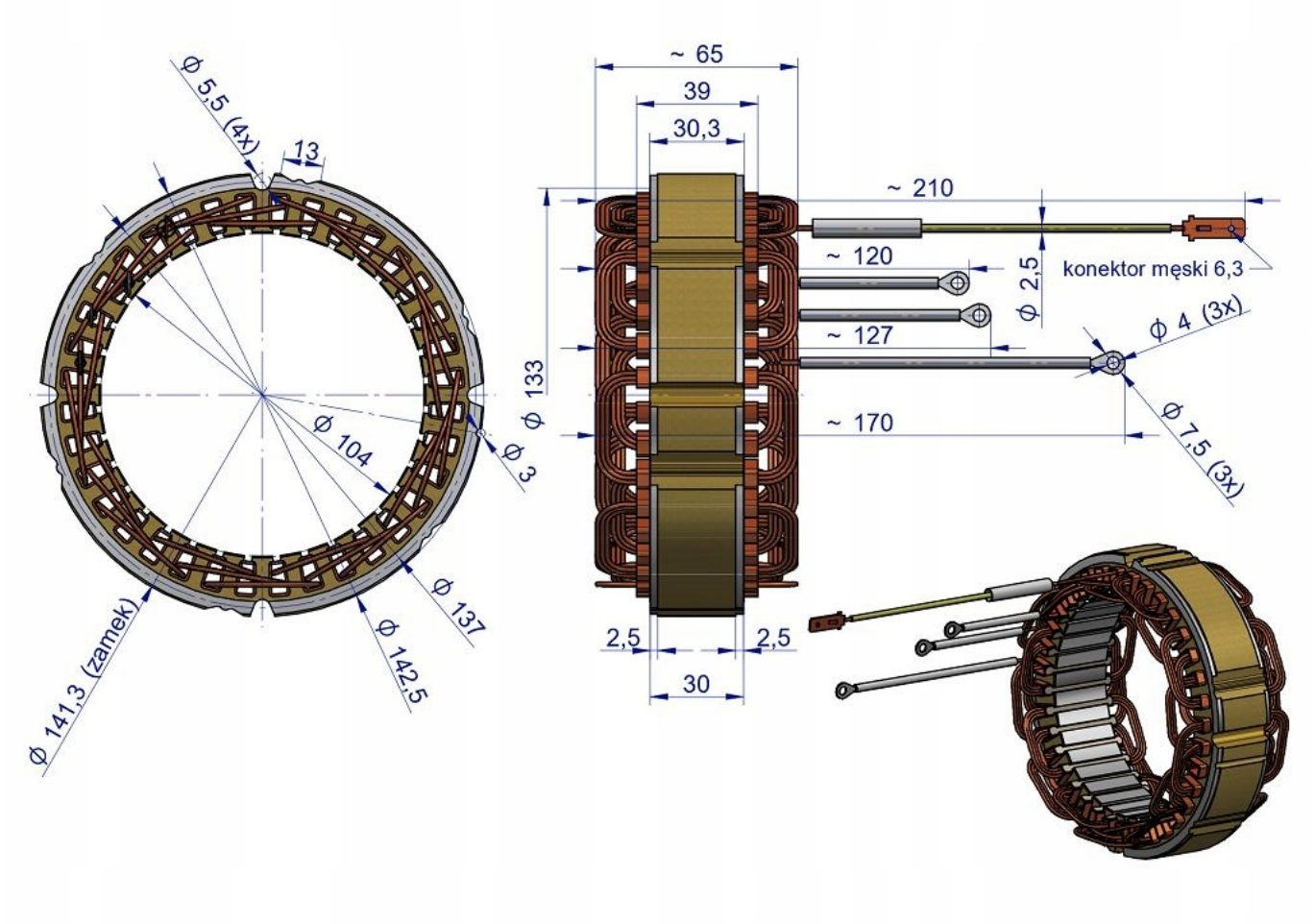
Ø 5,5 (4x)
13
Ø 104
Ø 3
Ø 137
Ø 142,5
Ø 141,3 (zamek)
~ 65
39
30,3
~ 210
~ 120
~ 127
~ 170
Ø 133
Ø 2,5
konektor męski 6,3
Ø 4 (3x)
Ø 7,5 (3x)
2,5
2,5
30