Dane aktualne na dzień: 26-11-2026 08:14

Link do produktu: https://utih.pl/stalka-bizon-5040002049-warynski-p-27659.html



Stalka Bizon 5040002049 WARYŃSKI

Cena	**4,91 zł**
Czas wysyłki	**24 godziny**
Numer katalogowy	**WKZS64X37**
Kod producenta	**WKZS64X37**
Kod EAN	**5902287028782**
Numery katalogowe zamienników	**WKZS64X37**
Numer katalogowy oryginału	**5040002049**
Numer katalogowy części	**5040002049**

Opis produktu

Stalka Bizon 5040002049 WARYŃSKI



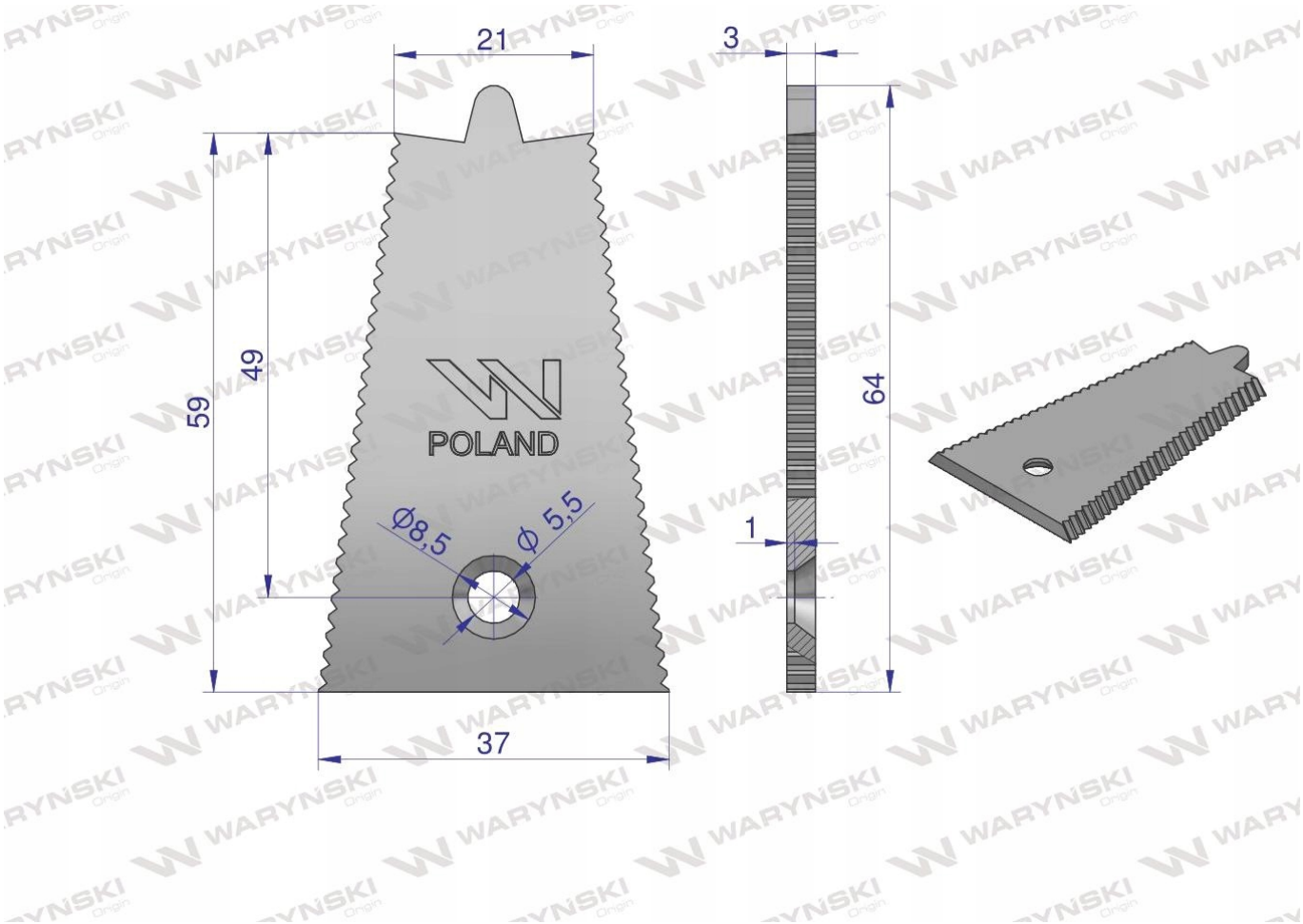

Origin WARYŃSKI