Dane aktualne na dzień: 26-11-2026 08:16

Link do produktu: https://utih.pl/sruba-rzymska-napinacz-oko-hak-m16x170-teger-p-39980.html



Śruba rzymska napinacz oko-hak M16x170 TEGER

Cena	**25,70 zł**
Czas wysyłki	**24 godziny**
Numer katalogowy	**T-SR-O/H-16**
Kod producenta	**T-SR-O/H-16**
Kod EAN	**5902287973600**
Waga produktu z opakowaniem jednostkowym	**4.4**
Numer katalogowy części	**T-SR-O/H-16**
EAN (GTIN)	**5902287973600**

Opis produktu

Śruba rzymska oko-hak 16x170 TEGER



Śruba rzymska oko-oko – to element napinający stosowany do regulacji napięcia lin, łańcuchów, siatek, żagli ogrodowych oraz innych systemów mocujących.

Zastosowanie: warsztat, dom, ogród

Aukcja dotyczy 1 szt.

Rozmiar: 16x170 [mm]

DIN: 1480

Materiał: Stal węglowa

Powłoka: Ocynk

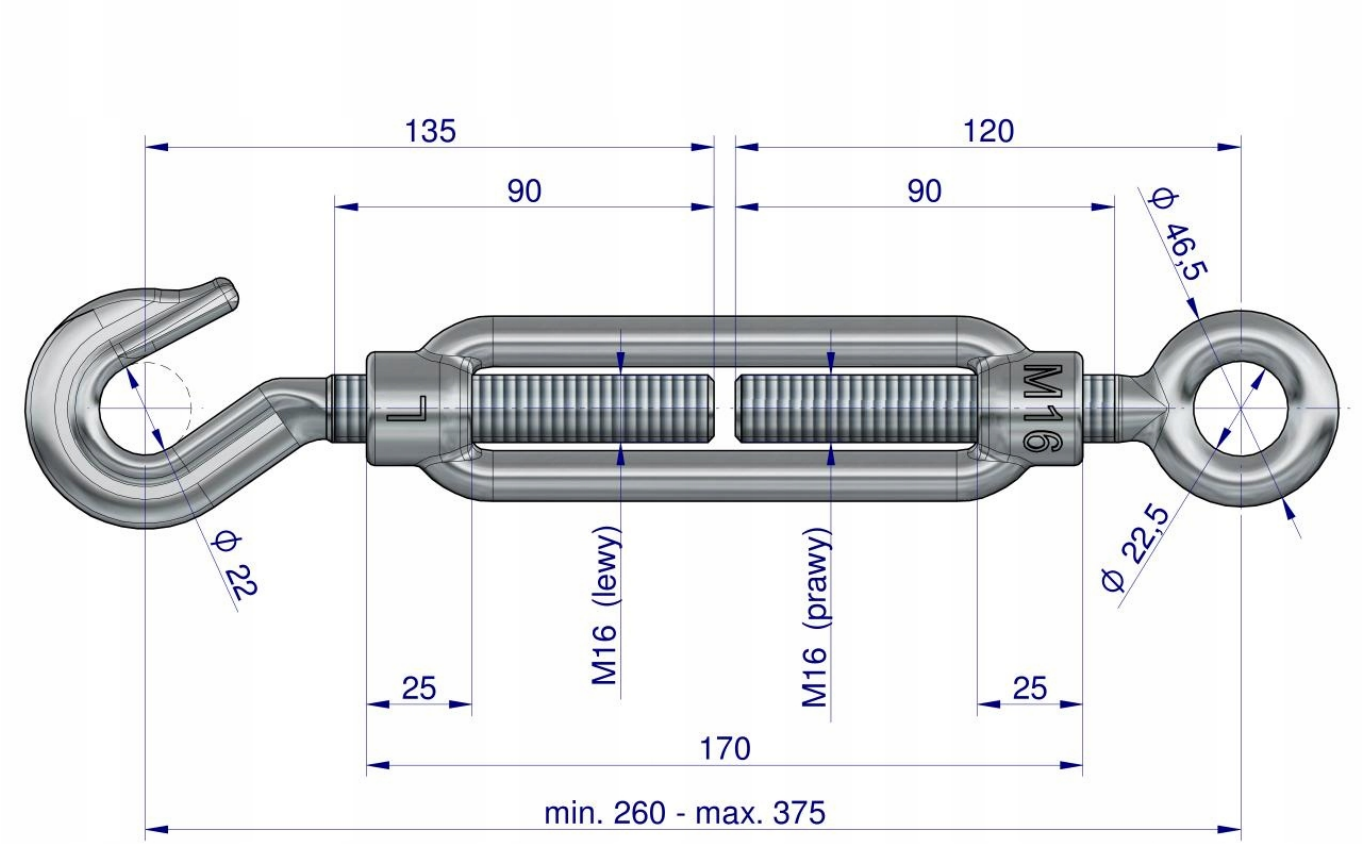
135
120
90
90
ϕ 46,5
L
M16
ϕ 22
M16 (lewy)
M16 (prawy)
ϕ 22,5
25
25
170
min. 260 - max. 375

TEGER