Dane aktualne na dzień: 26-11-2026 08:14

Link do produktu: https://utih.pl/sruba-pluzna-scieta-14x39-vogelnoot-warynski-p-27790.html



Śruba płużna ścięta 14x39 Vogel&Noot WARYŃSKI

Cena	**108,00 zł**
Czas wysyłki	**24 godziny**
Numer katalogowy	**W-240121439**
Kod producenta	**W-240121439**
Kod EAN	**5902287160444**
Numery katalogowe zamienników	**240121439**
Waga produktu z opakowaniem jednostkowym	**1.65**
Numer katalogowy części	**W-240121439**
EAN (GTIN)	**5902287160444**

Opis produktu

Śruba kompletna płużna M14X39OV2VN marki Waryński

- **rozmiar M14x39mm**
- **kl.12.9**
- **ovalna**
- **z dwóch stron ścięta**
- **zastosowanie pług Vogel & Noot**
- **cena za opakowanie 25 sztuk**




W
29



- **Śruby firmy Waryński dedykowane do wszelkiego typu części roboczych do maszyn uprawowych.**
- **Posiadają wysoką klasę twardości co zapewnia ich trwałość oraz niezawodność mocowania. Każda śruba sprzedawana jest razem z dedykowaną nakrętką, również wykonaną w wysokiej klasie twardości.**



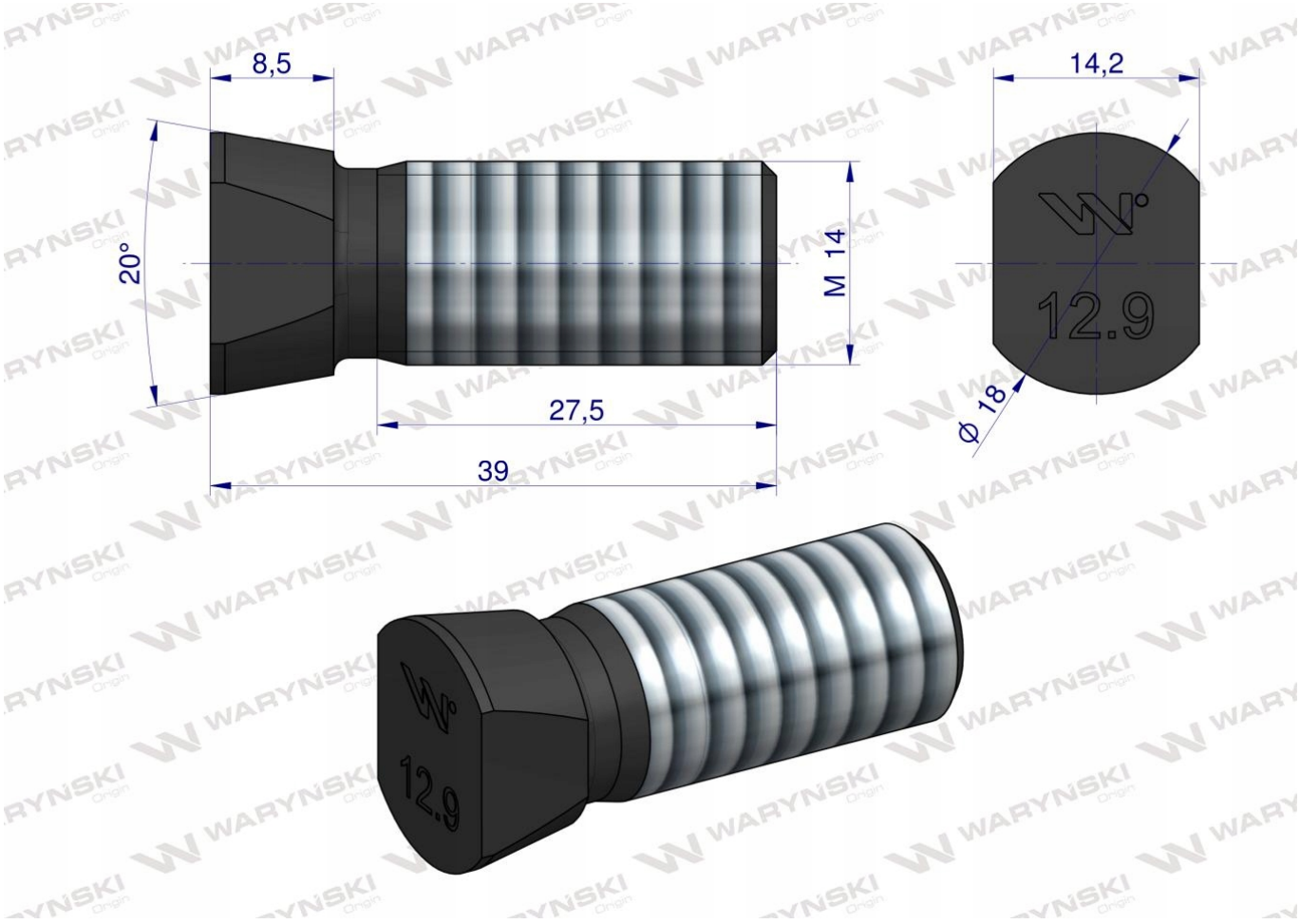
8,5
20°
M 14
27,5
39
14,2
12.9
Ø 18
12.9


Origin
WARYŃSKI