Dane aktualne na dzień: 28-11-2026 13:06

Link do produktu: https://utih.pl/sprzeglo-zew-zapadkowe-walu-500n-1-38-z6-warynski-p-32833.html



Sprzęgło zew zapadkowe wału 500N 1 3/8 Z6 WARYŃSKI

Cena	**637,70 zł**
Czas wysyłki	**24 godziny**
Numer katalogowy	**WR2515201**
Kod producenta	**WR2515201**
Kod EAN	**5902287218251**
Waga produktu z opakowaniem jednostkowym	**4.15**
Numer katalogowy części	**WR2515201**
EAN (GTIN)	**5902287218251**

Opis produktu

Sprzęgło zewnętrzne zapadkowe wału 500Nm - 1 3/8 Z6 Waryński





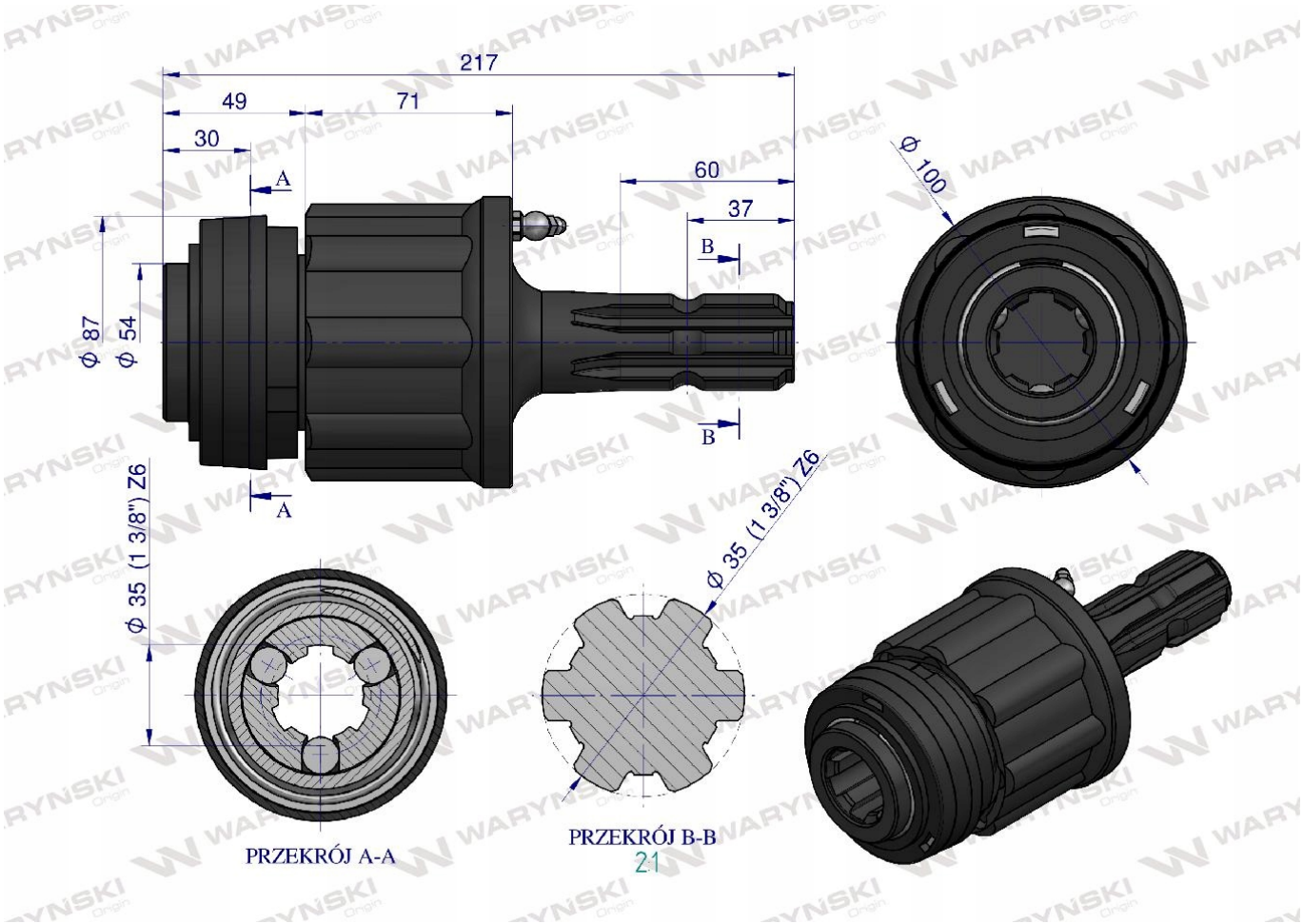

Origin WARYŃSKI