Dane aktualne na dzień: 27-11-2026 12:15

Link do produktu: https://utih.pl/sprzeglo-zew-cierne-walu-900nm-1-38-z6-warynski-p-32837.html



Sprzęgło zew cierne wału 900Nm 1 3/8 Z6 WARYŃSKI

Cena	**800,90 zł**
Czas wysyłki	**24 godziny**
Numer katalogowy	**WR2413201**
Kod producenta	**WR2413201**
Kod EAN	**5902287218114**
Waga produktu z opakowaniem jednostkowym	**10.35**
Numer katalogowy części	**WR2413201**
EAN (GTIN)	**5902287218114**

Opis produktu

Sprzęgło zewnętrzne cierne wału 900Nm - 1 3/8 Z6 Waryński





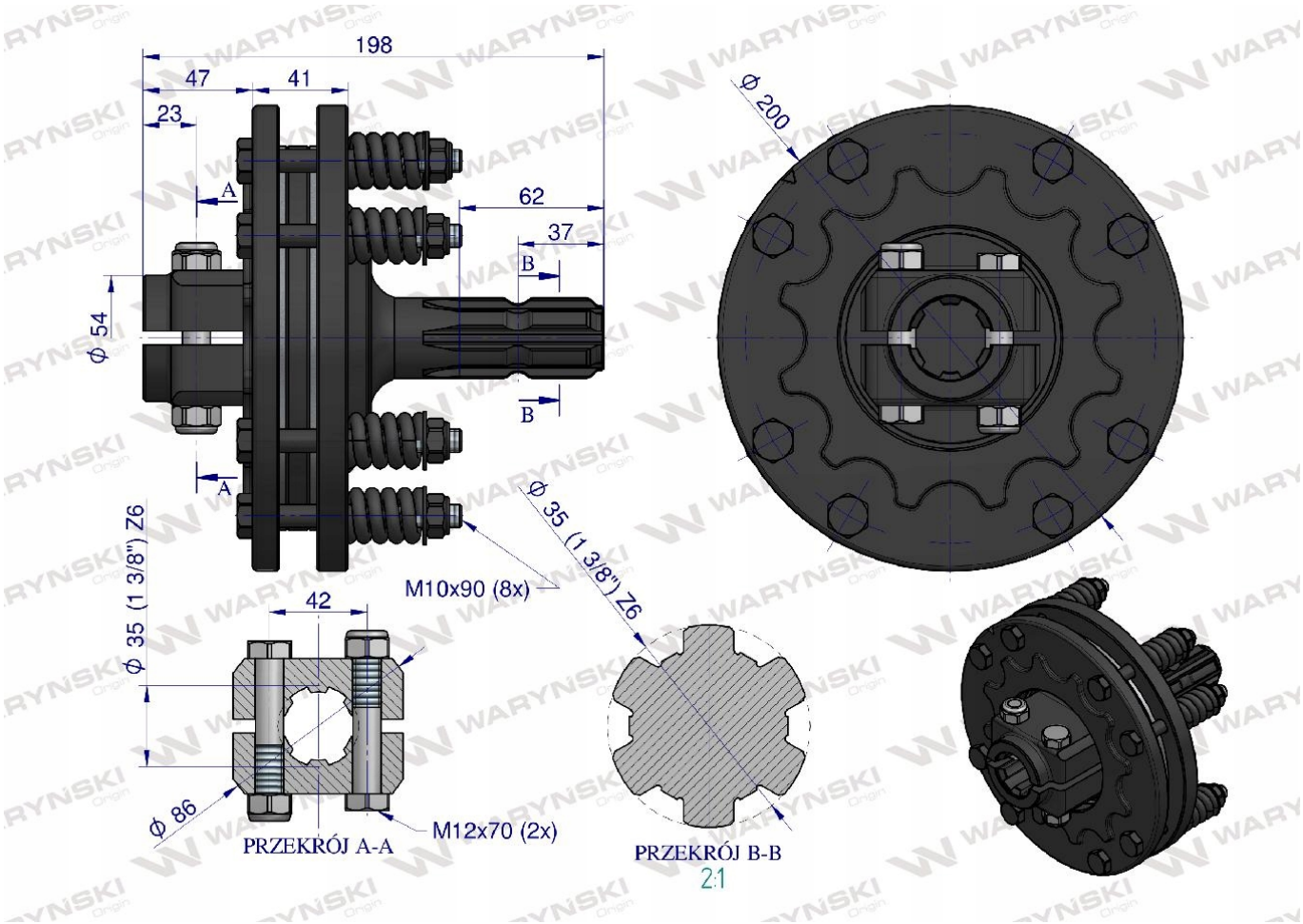

Origin WARYŃSKI