Dane aktualne na dzień: 27-11-2026 12:16

Link do produktu: https://utih.pl/sprzeglo-zapadkowe-walu-7r-1200n-1-38-z6-warynski-p-32841.html



Sprzęgło zapadkowe wału 7R 1200N 1 3/8 Z6 WARYŃSKI

Cena	**936,90 zł**
Czas wysyłki	**24 godziny**
Numer katalogowy	**WR213744**
Kod producenta	**WR213744**
Kod EAN	**5902287229875**
Waga produktu z opakowaniem jednostkowym	**5.9**
Numer katalogowy części	**WR213744**
EAN (GTIN)	**5902287229875**

Opis produktu

Sprzęgło zapadkowe wału Seria 7R 1200 Nm - 1 3/8 Z6 WARYŃSKI





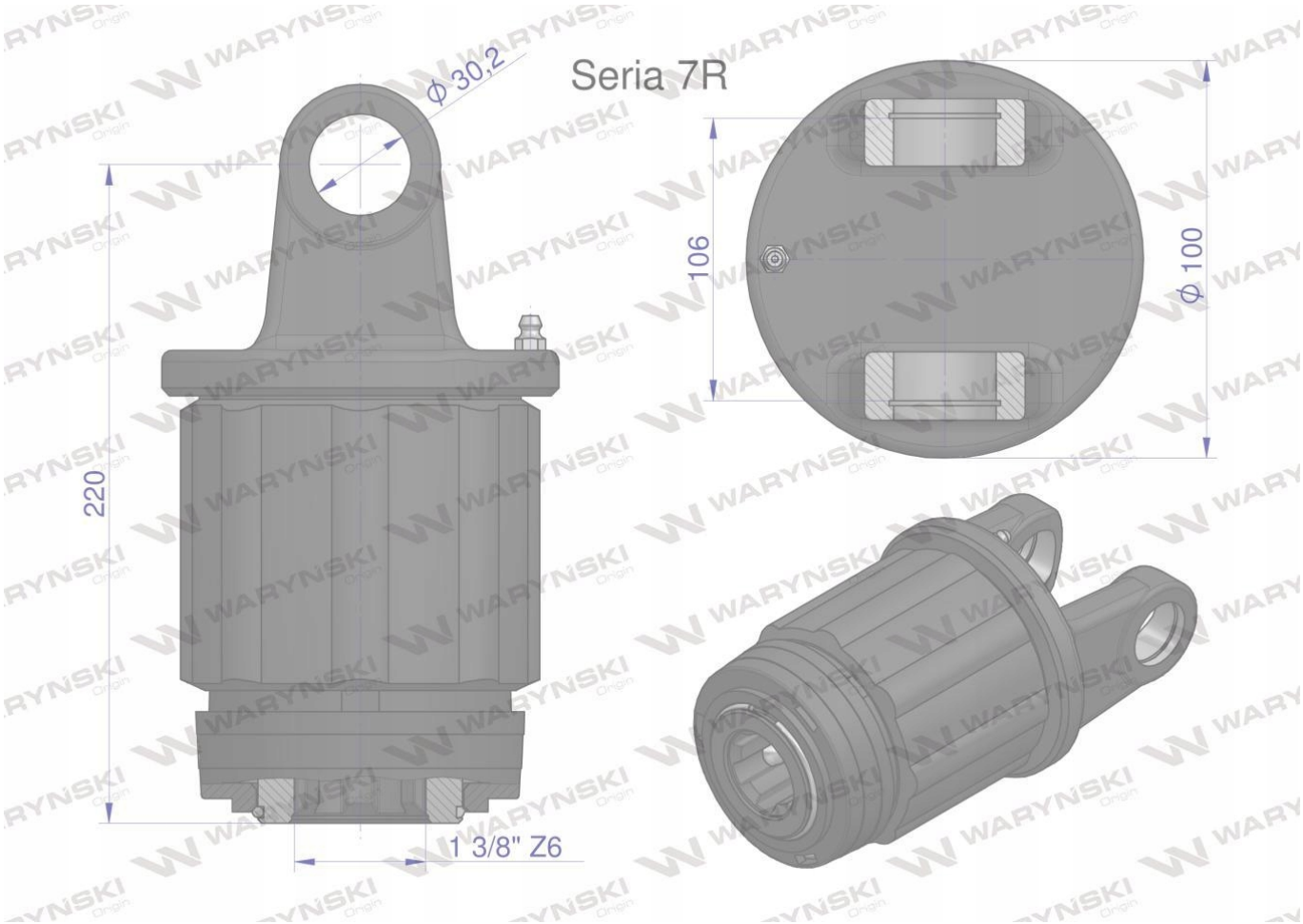

Origin WARYŃSKI