Dane aktualne na dzień: 27-11-2026 18:15

Link do produktu: https://utih.pl/sprzeglo-zapadkowe-walu-7r-1000n-1-38-z6-warynski-p-32842.html



Sprzęgło zapadkowe wału 7R 1000N 1 3/8 Z6 WARYŃSKI

Cena	**909,70 zł**
Czas wysyłki	**24 godziny**
Numer katalogowy	**WR213742**
Kod producenta	**WR213742**
Kod EAN	**5902287229868**
Waga produktu z opakowaniem jednostkowym	**5.75**
Numer katalogowy części	**WR213742**
EAN (GTIN)	**5902287229868**

Opis produktu

Sprzęgło zapadkowe wału Seria 7R 1000 Nm - 1 3/8 Z6 WARYŃSKI





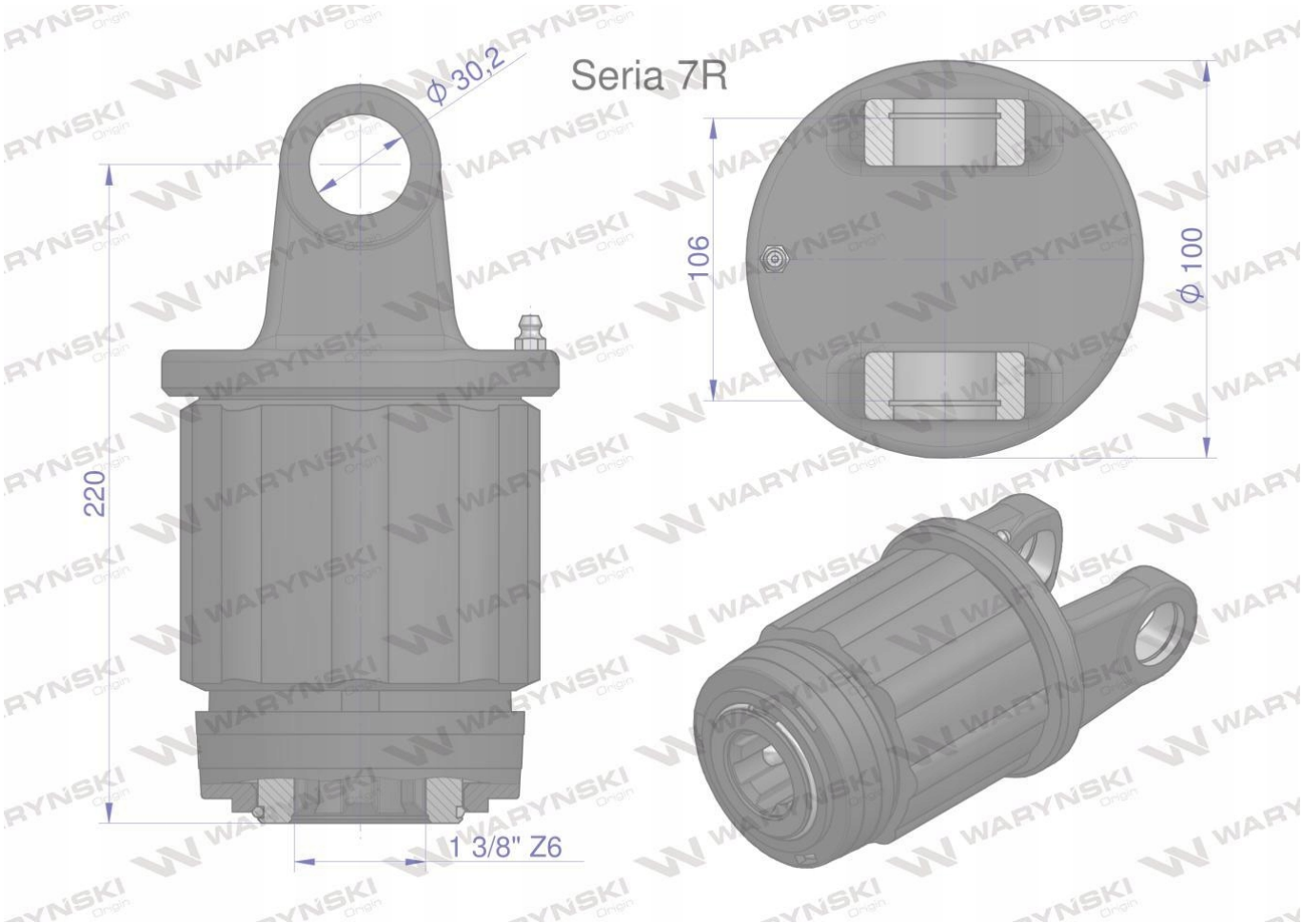

Origin WARYŃSKI