Dane aktualne na dzień: 27-11-2026 12:16

Link do produktu: https://utih.pl/sprzeglo-zapadkowe-walu-6r-1000n-1-38-z6-warynski-p-32843.html



Sprzęgło zapadkowe wału 6R 1000N 1 3/8 Z6 WARYŃSKI

Cena	**664,90 zł**
Czas wysyłki	**24 godziny**
Numer katalogowy	**WR213642**
Kod producenta	**WR213642**
Kod EAN	**5902287229837**
Waga produktu z opakowaniem jednostkowym	**5.9**
Numer katalogowy części	**WR213642**
EAN (GTIN)	**5902287229837**

Opis produktu

Sprzęgło zapadkowe wału Seria 6R 1000 Nm - 1 3/8 Z6 WARYŃSKI





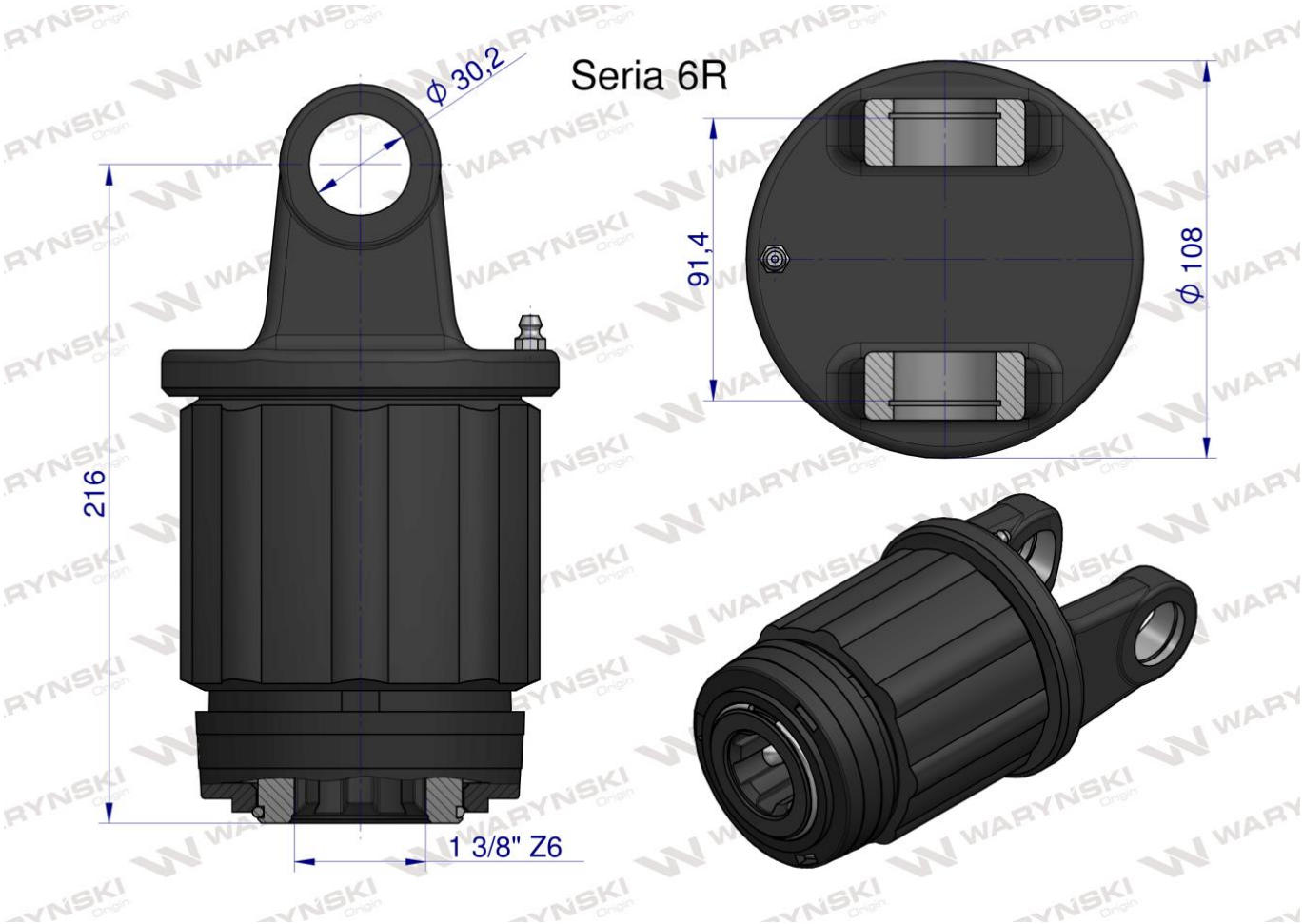

Origin WARYŃSKI