Dane aktualne na dzień: 27-11-2026 18:15

Link do produktu: https://utih.pl/sprzeglo-zapadkowe-walu-5r-900nm-1-38-z6-warynski-p-32846.html



Sprzęgło zapadkowe wału 5R 900Nm 1 3/8 Z6 WARYŃSKI

Cena	**637,70 zł**
Czas wysyłki	**24 godziny**
Numer katalogowy	**WR213538**
Kod producenta	**WR213538**
Kod EAN	**5902287229783**
Waga produktu z opakowaniem jednostkowym	**4.85**
Numer katalogowy części	**WR213538**
EAN (GTIN)	**5902287229783**

Opis produktu

Sprzęgło zapadkowe wału Seria 5R 900 Nm - 1 3/8 Z6 WARYŃSKI





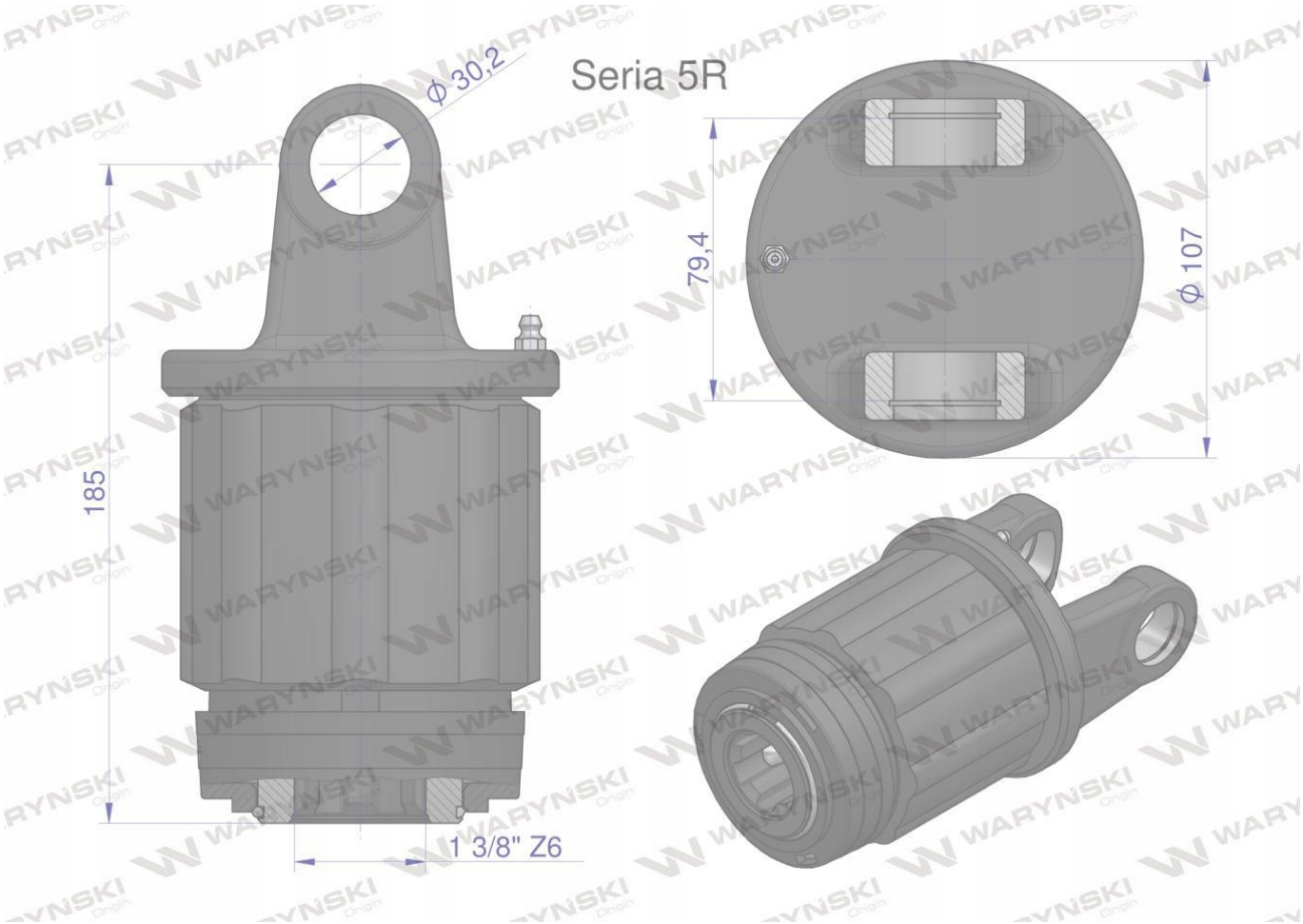

Origin WARYŃSKI