Dane aktualne na dzień: 27-11-2026 12:16

Link do produktu: https://utih.pl/sprzeglo-zapadkowe-walu-5r-1200n-1-38-z6-warynski-p-32844.html



Sprzęgło zapadkowe wału 5R 1200N 1 3/8 Z6 WARYŃSKI

Cena	**624,20 zł**
Czas wysyłki	**24 godziny**
Numer katalogowy	**WR213545**
Kod producenta	**WR213545**
Kod EAN	**5902287229806**
Waga produktu z opakowaniem jednostkowym	**5.35**
Numer katalogowy części	**WR213545**
EAN (GTIN)	**5902287229806**

Opis produktu

Sprzęgło zapadkowe wału Seria 5R 1200 Nm - 1 3/8 Z6 WARYŃSKI





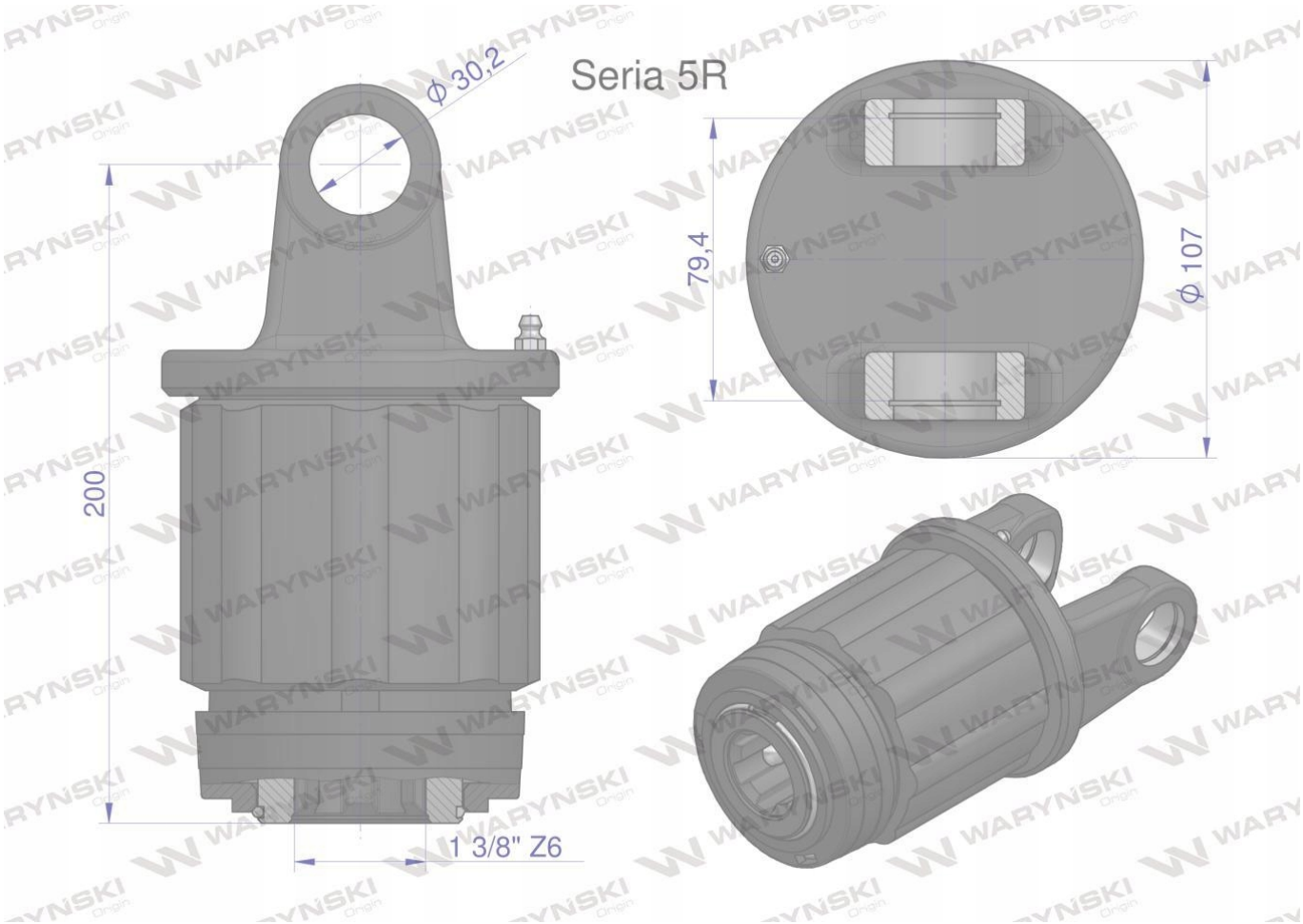

Origin WARYŃSKI