Dane aktualne na dzień: 11-03-2026 20:42

Link do produktu: https://utih.pl/sprzeglo-zapadkowe-walu-5r-1000n-1-38-z6-warynski-p-32845.html

Sprzęgło zapadkowe wału 5R 1000N 1 3/8 Z6 WARYŃSKI

Cena	**624,70 zł**
Numer katalogowy	**WR213542**
Kod producenta	**WR213542**
Kod EAN	**5902287229790**
Numer katalogowy części	**WR213542**
Waga produktu z opakowaniem jednostkowym	**5.35**
EAN (GTIN)	**5902287229790**

Opis produktu

Sprzęgło zapadkowe wału Seria 5R 1000 Nm - 1 3/8 Z6 WARYŃSKI

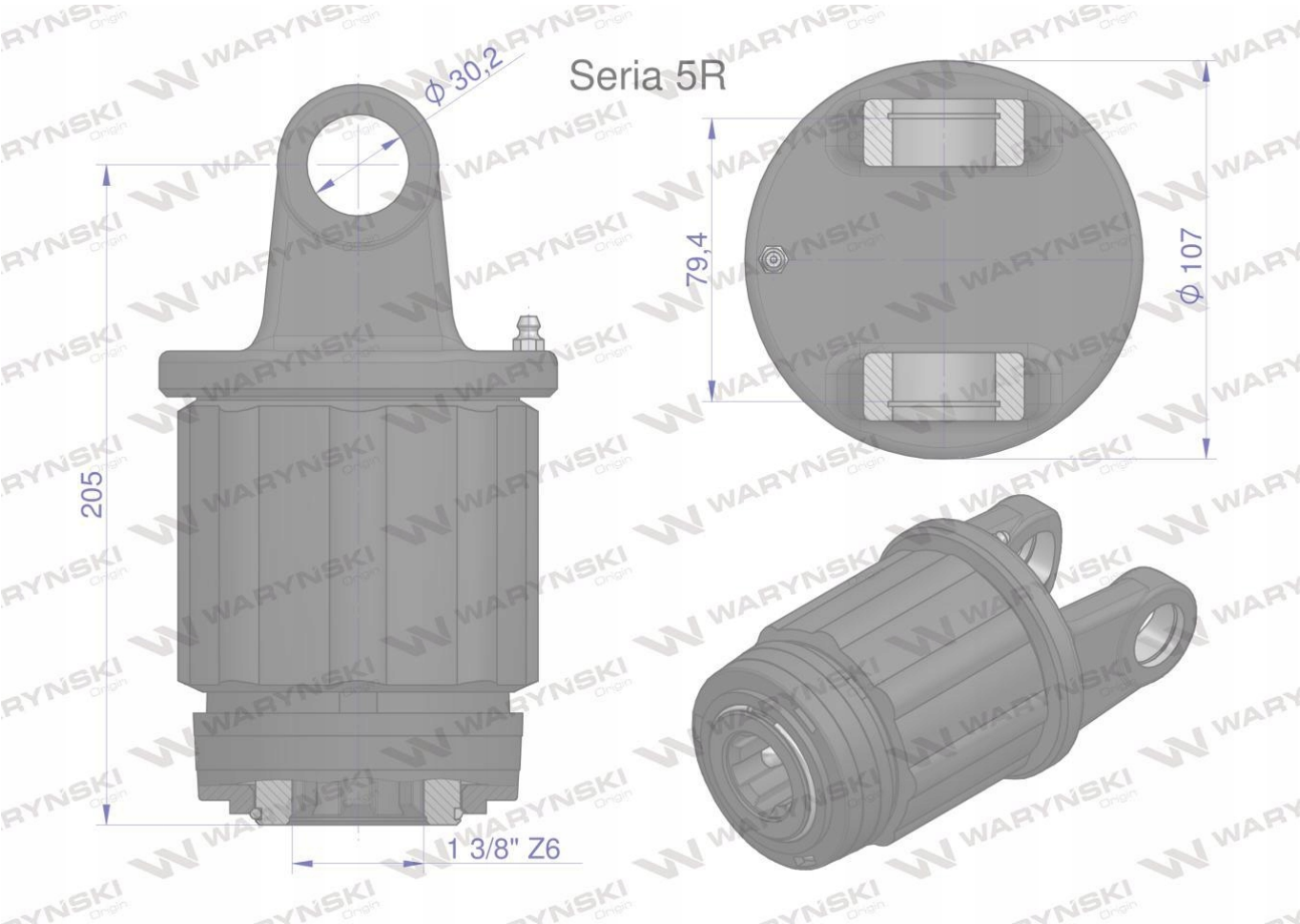

WARYŃSKI Origin