Dane aktualne na dzień: 27-11-2026 20:12

Link do produktu: https://utih.pl/sprzeglo-zapadkowe-walu-4r-900nm-1-38-z6-warynski-p-32847.html



Sprzęgło zapadkowe wału 4R 900Nm 1 3/8 Z6 WARYŃSKI

Cena	**571,50 zł**
Czas wysyłki	**24 godziny**
Numer katalogowy	**WR213438**
Kod producenta	**WR213438**
Kod EAN	**5902287229769**
Waga produktu z opakowaniem jednostkowym	**4.95**
Numer katalogowy części	**WR213438**
EAN (GTIN)	**5902287229769**

Opis produktu

Sprzęgło zapadkowe wału Seria 4R 900 Nm - 1 3/8 Z6 WARYŃSKI





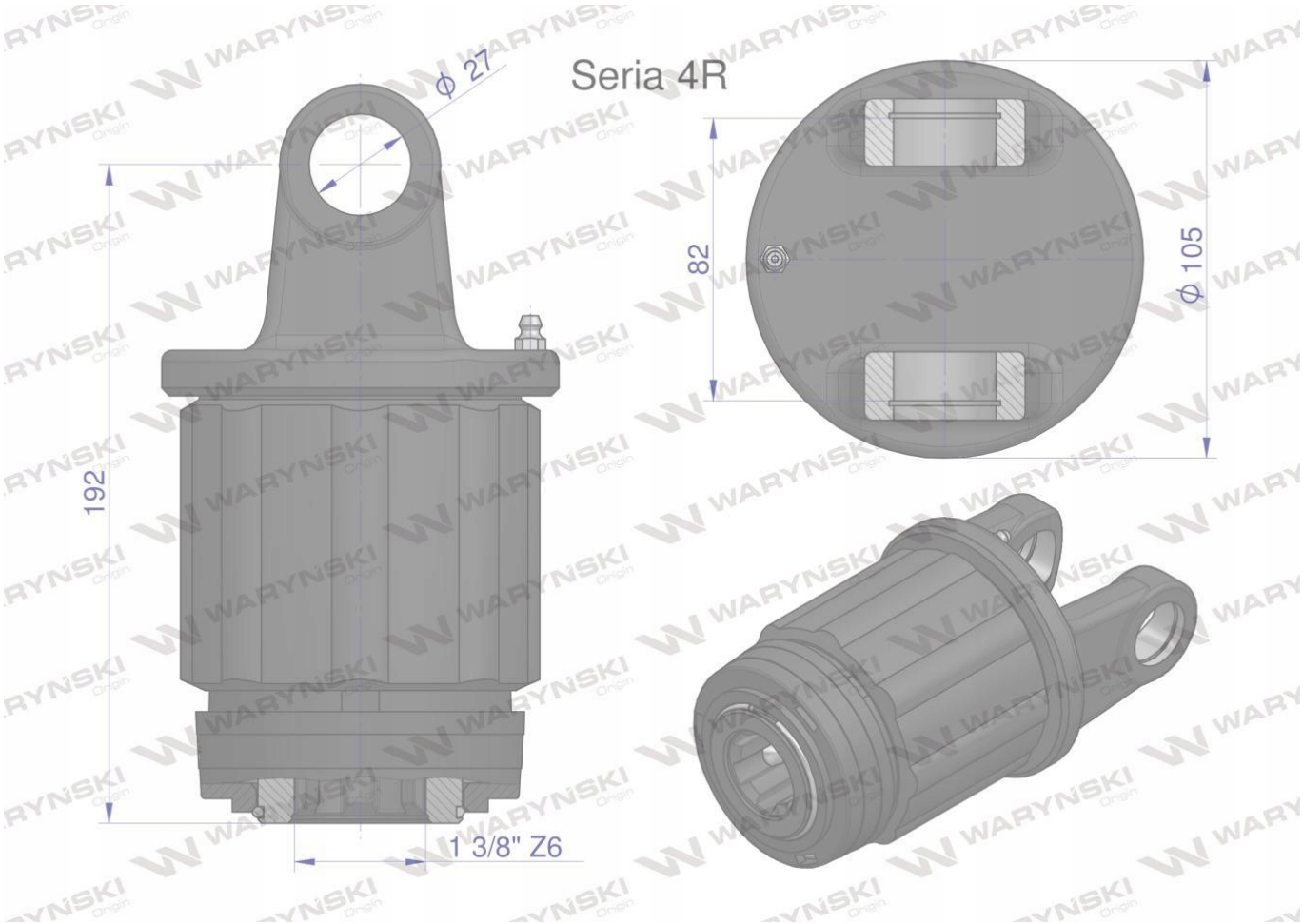

Origin WARYŃSKI