Dane aktualne na dzień: 26-11-2026 07:26

Link do produktu: https://utih.pl/sprzeglo-zapadkowe-walu-3r-900nm-1-38-z6-warynski-p-32851.html



Sprzęgło zapadkowe wału 3R 900Nm 1 3/8 Z6 WARYŃSKI

Cena	**479,10 zł**
Czas wysyłki	**24 godziny**
Numer katalogowy	**WR213338**
Kod producenta	**WR213338**
Kod EAN	**5902287196054**
Waga produktu z opakowaniem jednostkowym	**4.4**
Numer katalogowy części	**WR213338**
EAN (GTIN)	**5902287196054**

Opis produktu

Sprzęgło zapadkowe wału Seria 3R 900 Nm - 1 3/8 Z6 WARYŃSKI





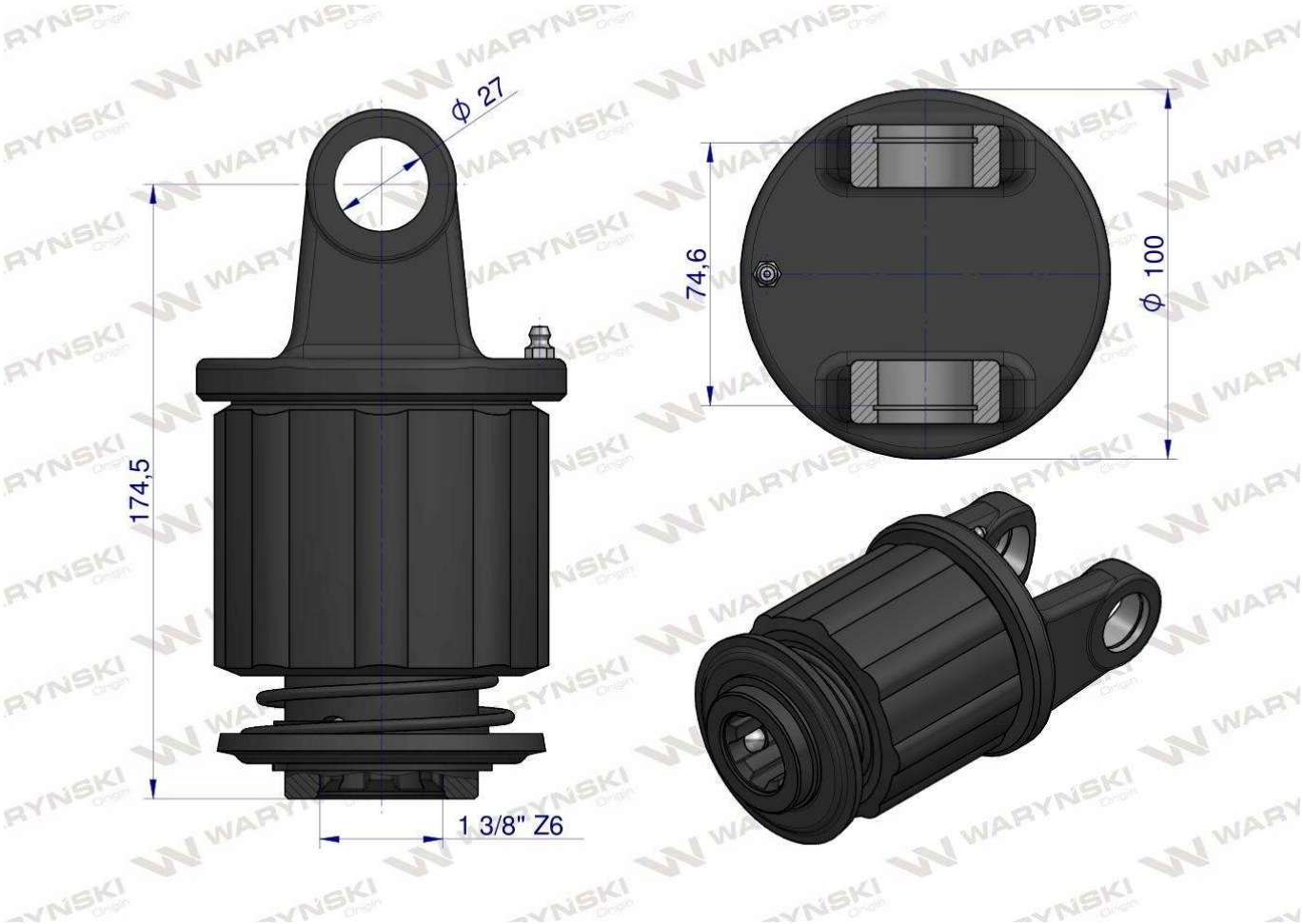

- **Mocowanie do traktora: 1 3/8" Z6**
- **Moc nominalna: 460 Nm**
- **Sprzęgło: Sprzęgło Zapadkowe**
- **Średnica łożyska: 27,00 mm**
- **Wysokość krzyżaka: 74,60 mm**