Dane aktualne na dzień: 26-11-2026 07:25

Link do produktu: https://utih.pl/sprzeglo-zapadkowe-walu-3r-500nm-1-38-z6-warynski-p-32848.html



Sprzęgło zapadkowe wału 3R 500Nm 1 3/8 Z6 WARYŃSKI

Cena	**491,50 zł**
Czas wysyłki	**24 godziny**
Numer katalogowy	**WR213333**
Kod producenta	**WR213333**
Kod EAN	**5902287229745**
Waga produktu z opakowaniem jednostkowym	**4.6**
Numer katalogowy części	**WR213333**
EAN (GTIN)	**5902287229745**

Opis produktu

Sprzęgło zapadkowe wału Seria 3R 500 Nm - 1 3/8 Z6 WARYŃSKI





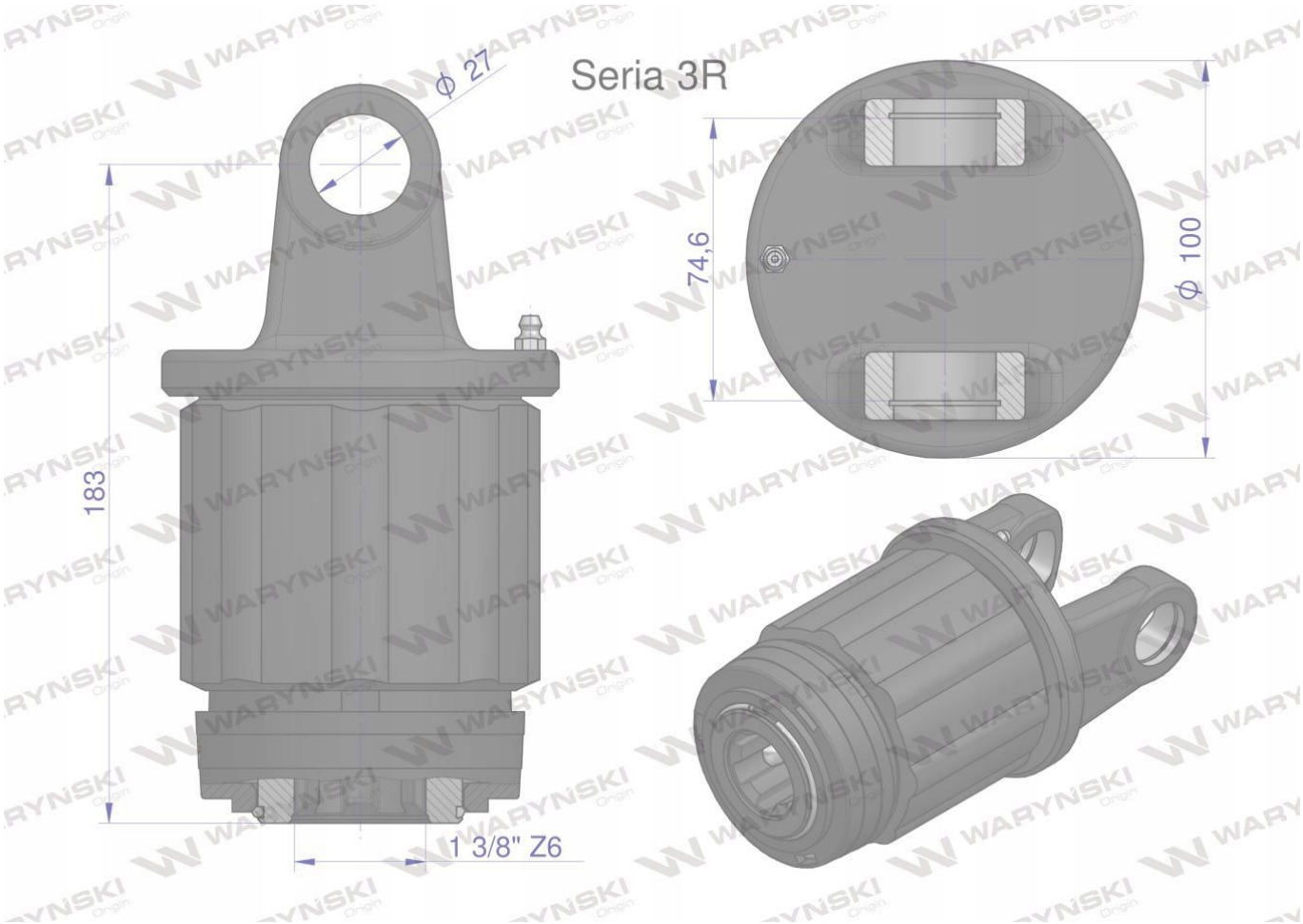

Origin WARYŃSKI