Dane aktualne na dzień: 24-11-2026 16:05

Link do produktu: https://utih.pl/sprzeglo-zapadkowe-walu-1r-500nm-1-38-z6-warynski-p-32850.html



Sprzęgło zapadkowe wału 1R 500Nm 1 3/8 Z6 WARYŃSKI

Cena	**343,70 zł**
Czas wysyłki	**24 godziny**
Numer katalogowy	**WR213133**
Kod producenta	**WR213133**
Kod EAN	**5902287229714**
Waga produktu z opakowaniem jednostkowym	**3.85**
Numer katalogowy części	**WR213133**
EAN (GTIN)	**5902287229714**

Opis produktu

Sprzęgło zapadkowe wału Seria 1R 500 Nm - 22x54 - 1 3/8 Z6 WARYŃSKI



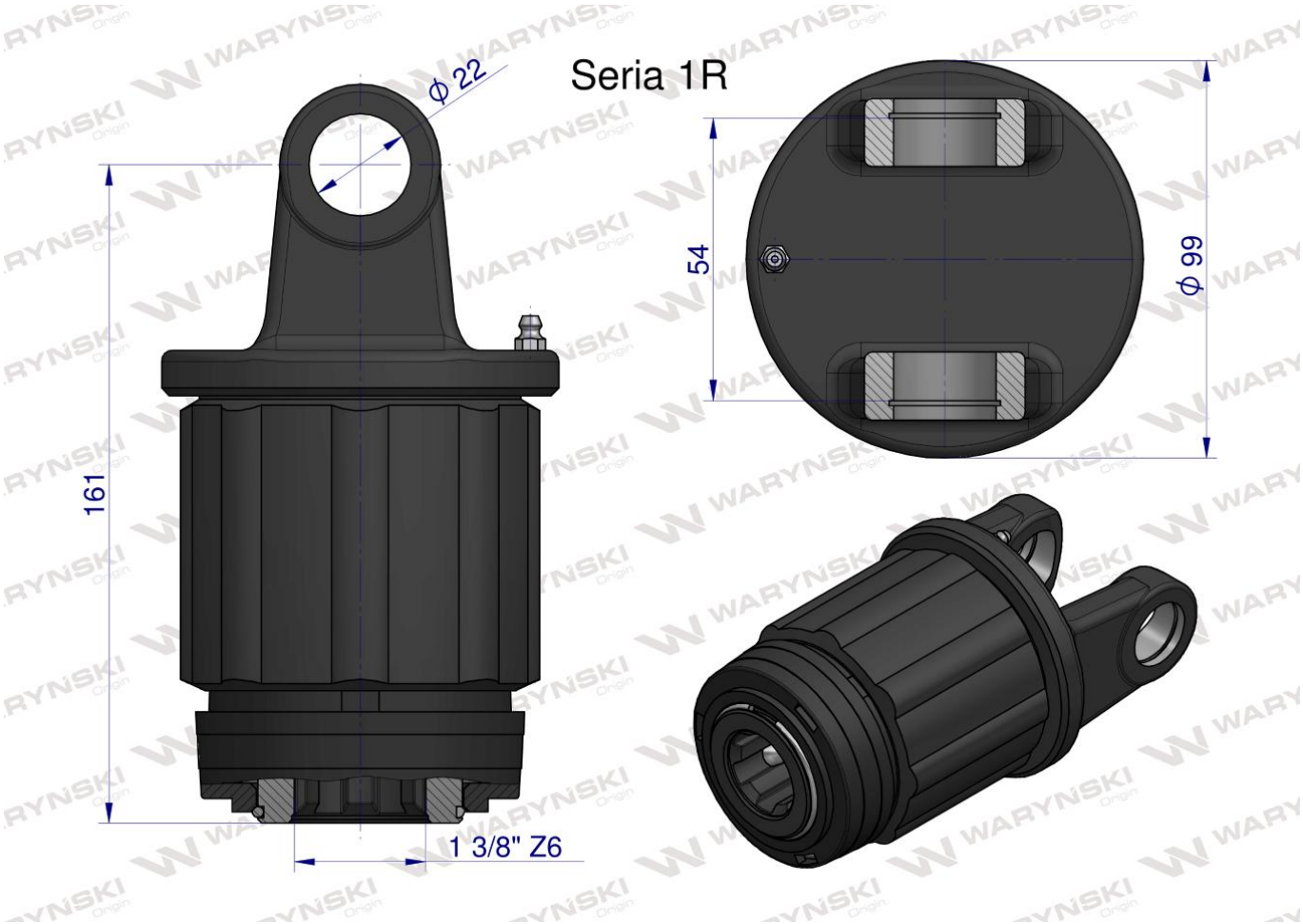

Origin WARYŃSKI