Dane aktualne na dzień: 27-11-2026 12:08

Link do produktu: https://utih.pl/sprzeglo-na-kolek-walu-seria-8r-3000nm-35x1063-1-38-z6-warynski-p-37895.html



Sprzęgło na kołek wału Seria 8R 3000Nm - 35x106.3 - 1 3/8 Z6 WARYŃSKI

Cena	**443,30 zł**
Czas wysyłki	**24 godziny**
Numer katalogowy	**WR214871**
Kod producenta	**WR214871**
Kod EAN	**5902287229677**
Waga produktu z opakowaniem jednostkowym	**4.65**
Numer katalogowy części	**WR214871**
EAN (GTIN)	**5902287229677**

Opis produktu

Sprzęgło na kołek wału Seria 8R 3000Nm - 35x106.3 - 1 3/8 Z6 WARYŃSKI [WR214871]





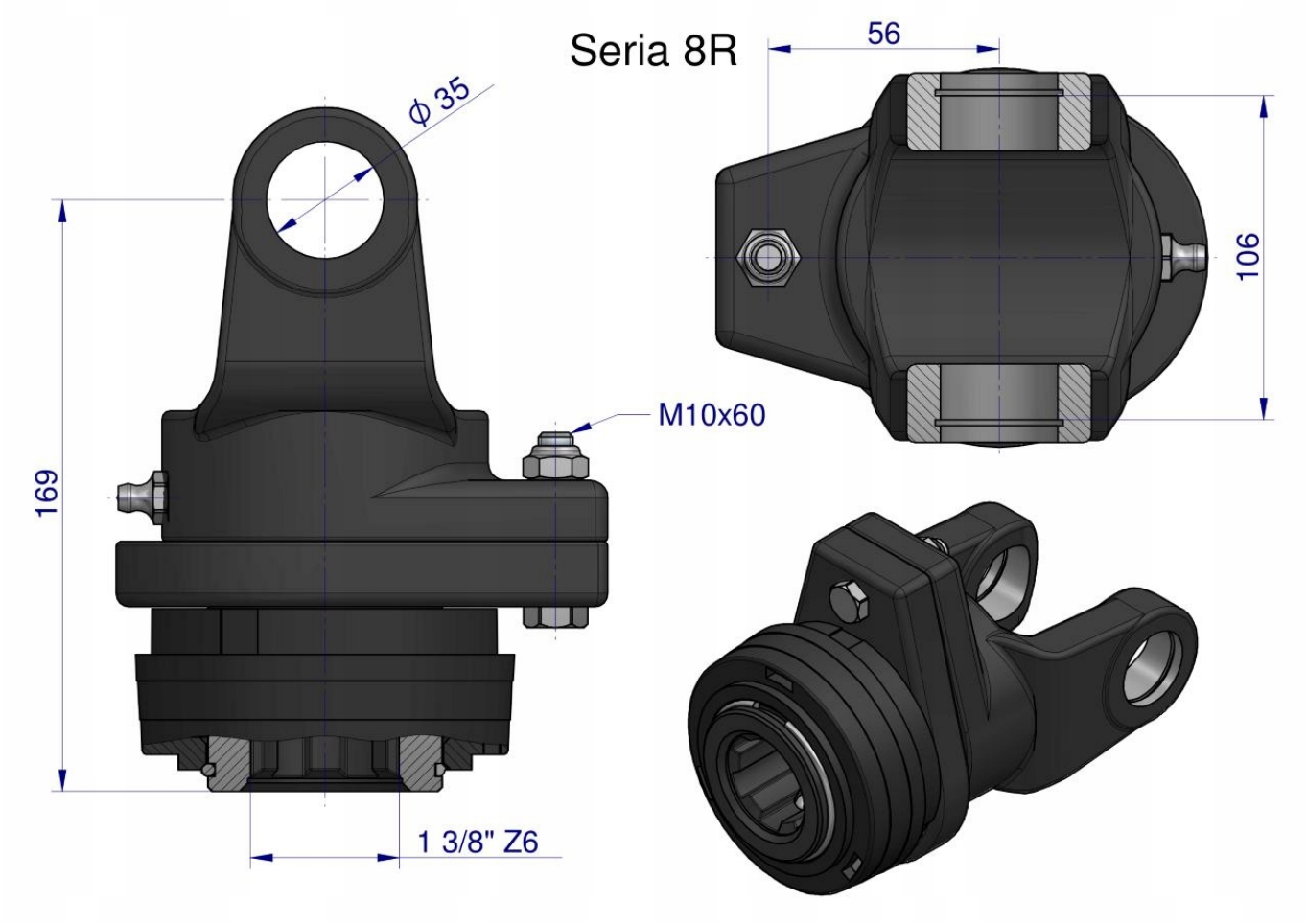

Origin WARYŃSKI