Dane aktualne na dzień: 27-11-2026 12:07

Link do produktu: https://utih.pl/sprzeglo-jednokierunkowe-prawe-walu-seria-9r-41x118-1-38-z21-warynski-p-37875.html



Sprzęgło jednokierunkowe prawe wału Seria 9R - 41x118 - 1 3/8 Z21 WARYŃSKI

Cena	**1 077,10 zł**
Czas wysyłki	**24 godziny**
Numer katalogowy	**WR225920**
Kod producenta	**WR225920**
Kod EAN	**5902287231984**
Waga produktu z opakowaniem jednostkowym	**6.6**
Numer katalogowy części	**WR225920**
EAN (GTIN)	**5902287231984**

Opis produktu

Sprzęgło jednokierunkowe prawe wału Seria 9R - 41x118 - 1 3/8 Z21 WARYŃSKI [WR225920]



Seria 9R

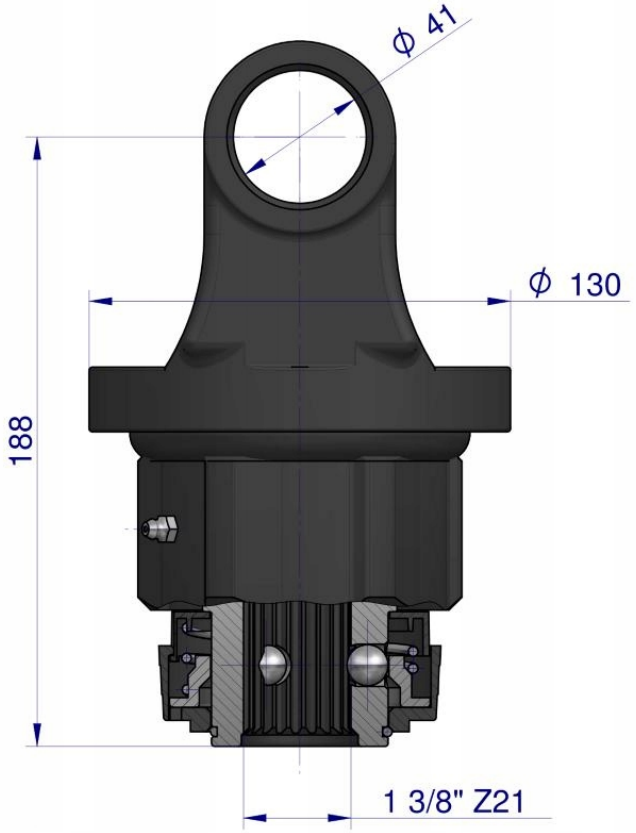

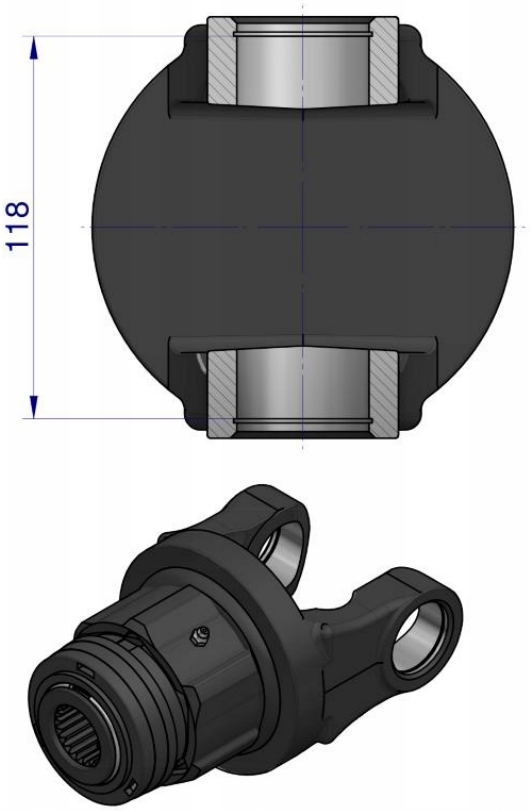

Origin WARYŃSKI