Dane aktualne na dzień: 27-11-2026 12:08

Link do produktu: https://utih.pl/sprzeglo-jednokierunkowe-prawe-walu-seria-8r-35x106-1-38-z21-warynski-p-37876.html



Sprzęgło jednokierunkowe prawe wału Seria 8R - 35x106 - 1 3/8 Z21 WARYŃSKI

Cena	**717,30 zł**
Czas wysyłki	**24 godziny**
Numer katalogowy	**WR225820**
Kod producenta	**WR225820**
Kod EAN	**5902287231977**
Waga produktu z opakowaniem jednostkowym	**4.8**
Numer katalogowy części	**WR225820**
EAN (GTIN)	**5902287231977**

Opis produktu

Sprzęgło jednokierunkowe prawe wału Seria 8R - 35x106 - 1 3/8 Z21 WARYŃSKI [WR225820]



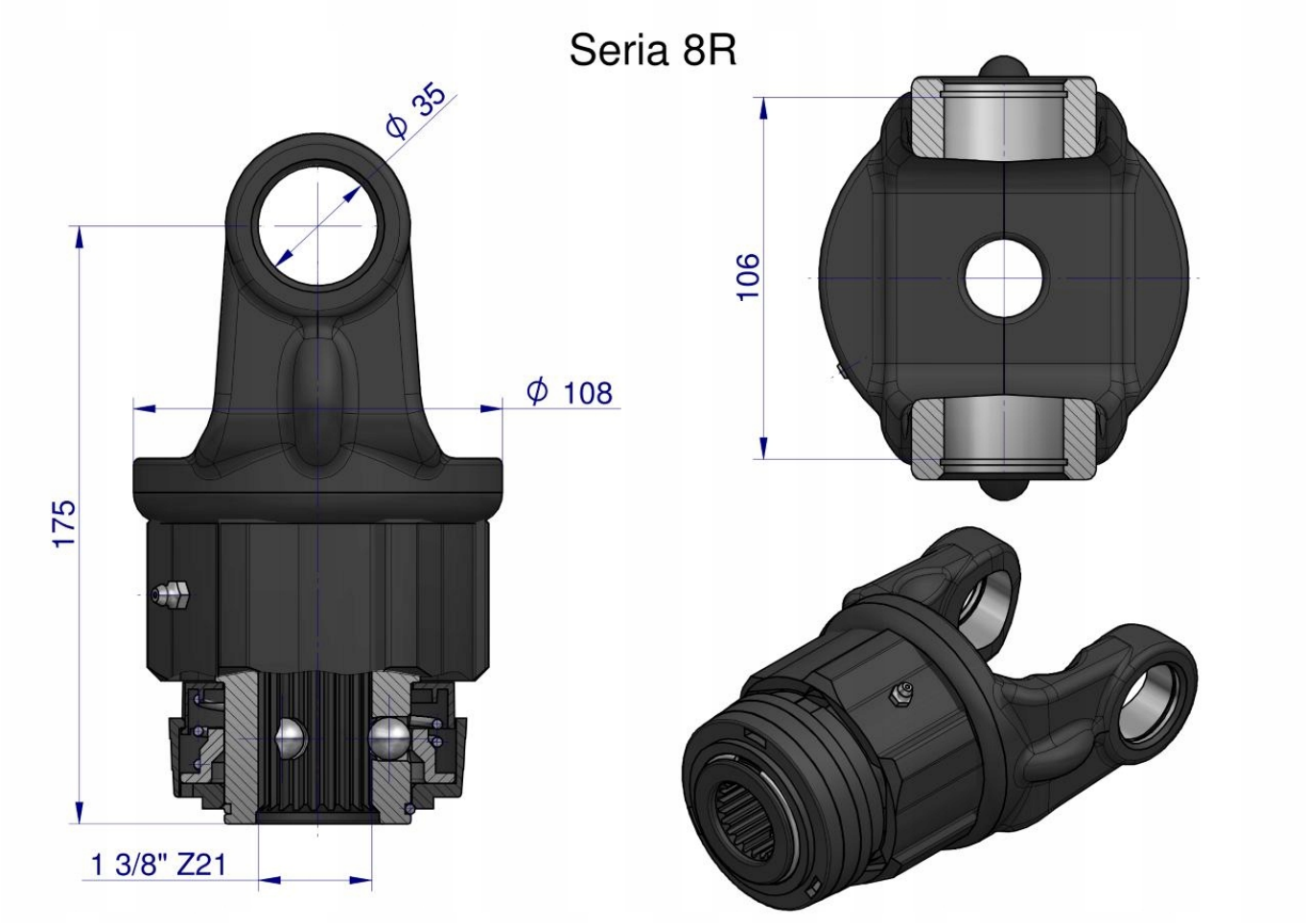

Origin WARYŃSKI