Dane aktualne na dzień: 27-11-2026 12:07

Link do produktu: https://utih.pl/sprzeglo-jednokierunkowe-prawe-walu-seria-6r-30x92-1-38-z21-warynski-p-37877.html



Sprzęgło jednokierunkowe prawe wału Seria 6R - 30x92 - 1 3/8 Z21 WARYŃSKI

Cena	**490,20 zł**
Czas wysyłki	**24 godziny**
Numer katalogowy	**WR225620**
Kod producenta	**WR225620**
Kod EAN	**5902287231953**
Waga produktu z opakowaniem jednostkowym	**4.7**
Numer katalogowy części	**WR225620**
EAN (GTIN)	**5902287231953**

Opis produktu

Sprzęgło jednokierunkowe prawe wału Seria 6R - 30x92 - 1 3/8 Z21 WARYŃSKI [WR225620]



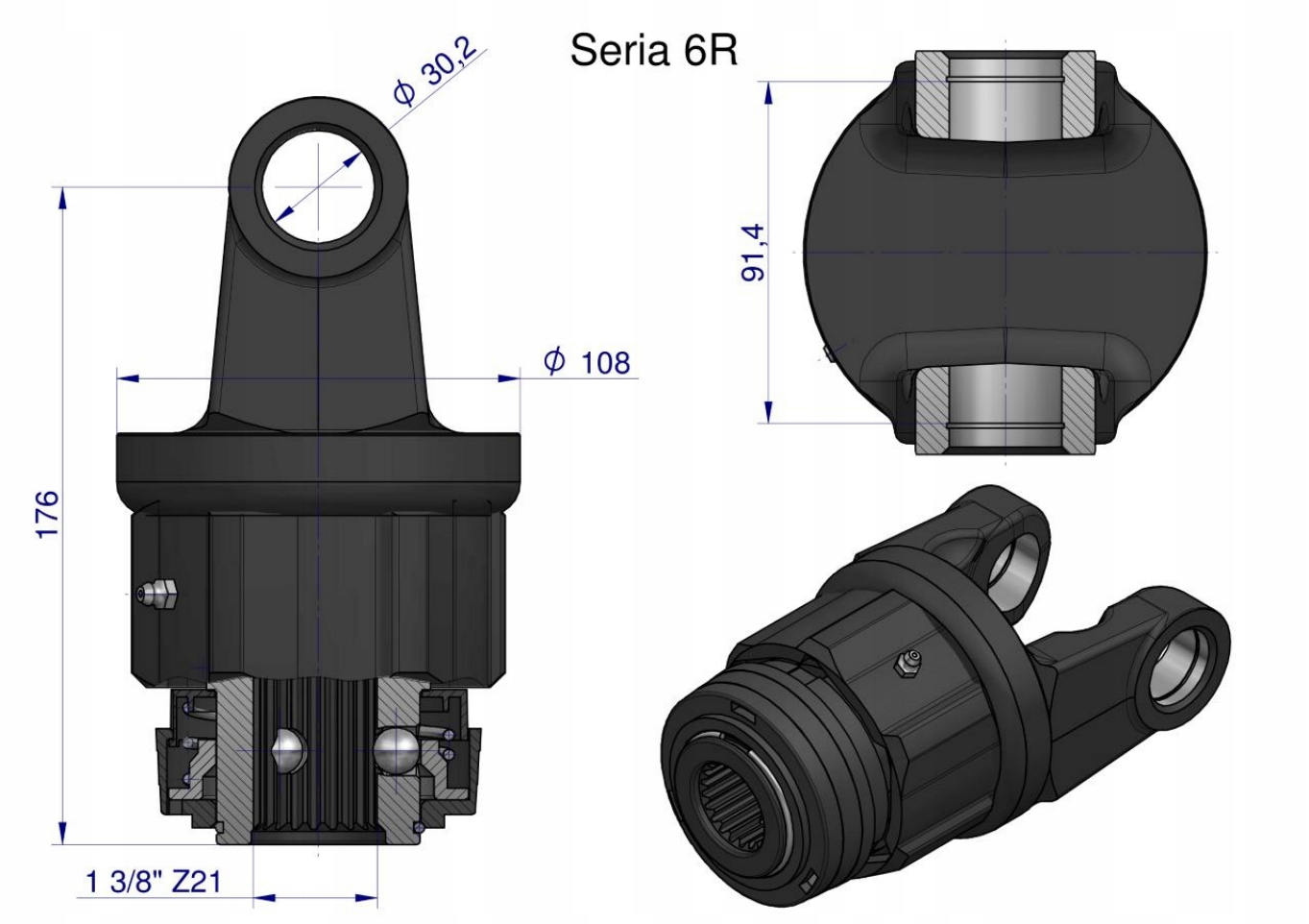

Origin WARYŃSKI