Dane aktualne na dzień: 28-11-2026 13:06

Link do produktu: https://utih.pl/sprzeglo-jednokierunkowe-prawe-walu-seria-4r-27x82-1-38-z21-warynski-p-37879.html



Sprzęgło jednokierunkowe prawe wału Seria 4R - 27x82 - 1 3/8 Z21 WARYŃSKI

Cena	**398,90 zł**
Czas wysyłki	**24 godziny**
Numer katalogowy	**WR225420**
Kod producenta	**WR225420**
Kod EAN	**5902287231939**
Waga produktu z opakowaniem jednostkowym	**3.75**
Numer katalogowy części	**WR225420**
EAN (GTIN)	**5902287231939**

Opis produktu

Sprzęgło jednokierunkowe prawe wału Seria 4R - 27x82 - 1 3/8 Z21 WARYŃSKI [WR225420]



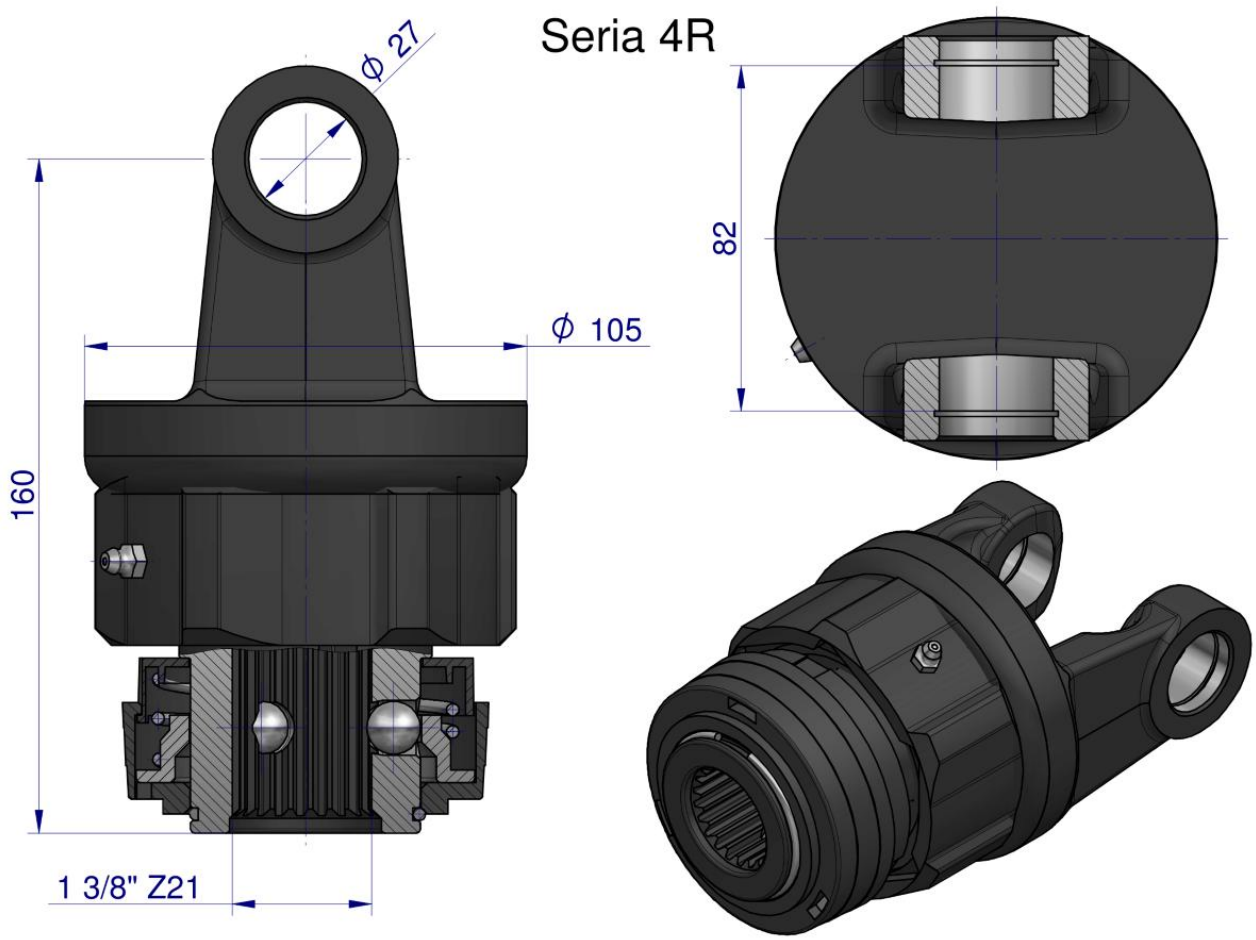

Origin WARYŃSKI