Dane aktualne na dzień: 27-11-2026 12:07

Link do produktu: https://utih.pl/sprzeglo-jednokierunkowe-prawe-walu-seria-3r-27x75-1-38-z21-warynski-p-37880.html



Sprzęgło jednokierunkowe prawe wału Seria 3R - 27x75 - 1 3/8 Z21 WARYŃSKI

Cena	**350,70 zł**
Czas wysyłki	**24 godziny**
Numer katalogowy	**WR225310**
Kod producenta	**WR225310**
Kod EAN	**5902287231922**
Waga produktu z opakowaniem jednostkowym	**3.4**
Numer katalogowy części	**WR225310**
EAN (GTIN)	**5902287231922**

Opis produktu

Sprzęgło jednokierunkowe prawe wału Seria 3R - 27x75 - 1 3/8 Z21 WARYŃSKI [WR225310]



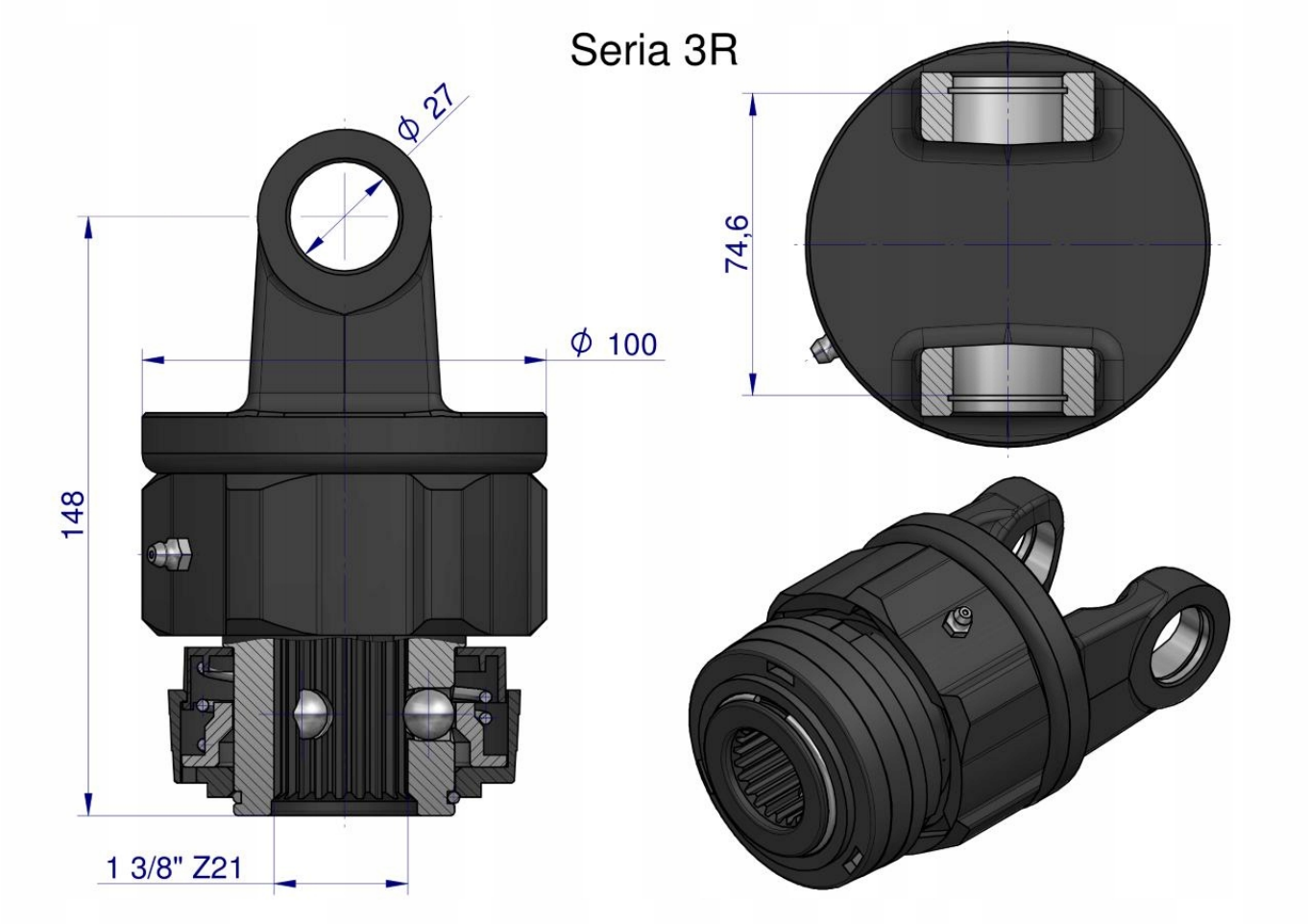

Origin WARYŃSKI