Dane aktualne na dzień: 27-11-2026 12:07

Link do produktu: https://utih.pl/sprzeglo-jednokierunkowe-prawe-walu-seria-2r-24x61-1-38-z21-warynski-p-37881.html



Sprzęgło jednokierunkowe prawe wału Seria 2R - 24x61 - 1 3/8 Z21 WARYŃSKI

Cena	**389,80 zł**
Czas wysyłki	**24 godziny**
Numer katalogowy	**WR225220**
Kod producenta	**WR225220**
Kod EAN	**5902287231915**
Waga produktu z opakowaniem jednostkowym	**3.2**
Numer katalogowy części	**WR225220**
EAN (GTIN)	**5902287231915**

Opis produktu

Sprzęgło jednokierunkowe prawe wału Seria 2R - 24x61 - 1 3/8 Z21 WARYŃSKI [WR225220]



Seria 2R

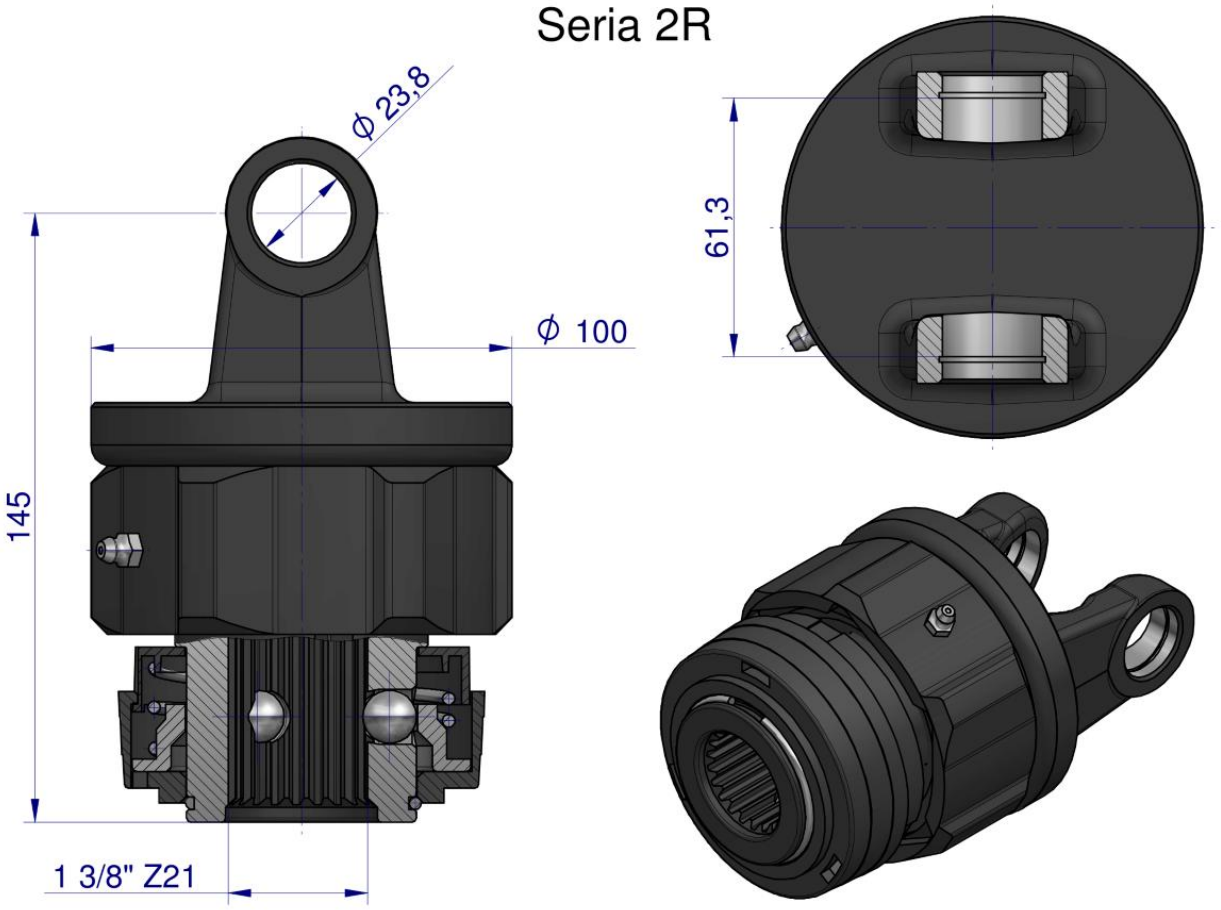

Origin WARYŃSKI