Dane aktualne na dzień: 27-11-2026 12:07

Link do produktu: https://utih.pl/sprzeglo-jednokierunkowe-prawe-walu-seria-1r-22x54-1-38-z21-warynski-p-37882.html



Sprzęgło jednokierunkowe prawe wału Seria 1R - 22x54 - 1 3/8 Z21 WARYŃSKI

Cena	**376,80 zł**
Czas wysyłki	**24 godziny**
Numer katalogowy	**WR225120**
Kod producenta	**WR225120**
Kod EAN	**5902287231908**
Waga produktu z opakowaniem jednostkowym	**3.1**
Numer katalogowy części	**WR225120**
EAN (GTIN)	**5902287231908**

Opis produktu

Sprzęgło jednokierunkowe prawe wału Seria 1R - 22x54 - 1 3/8 Z21 WARYŃSKI [WR225120]



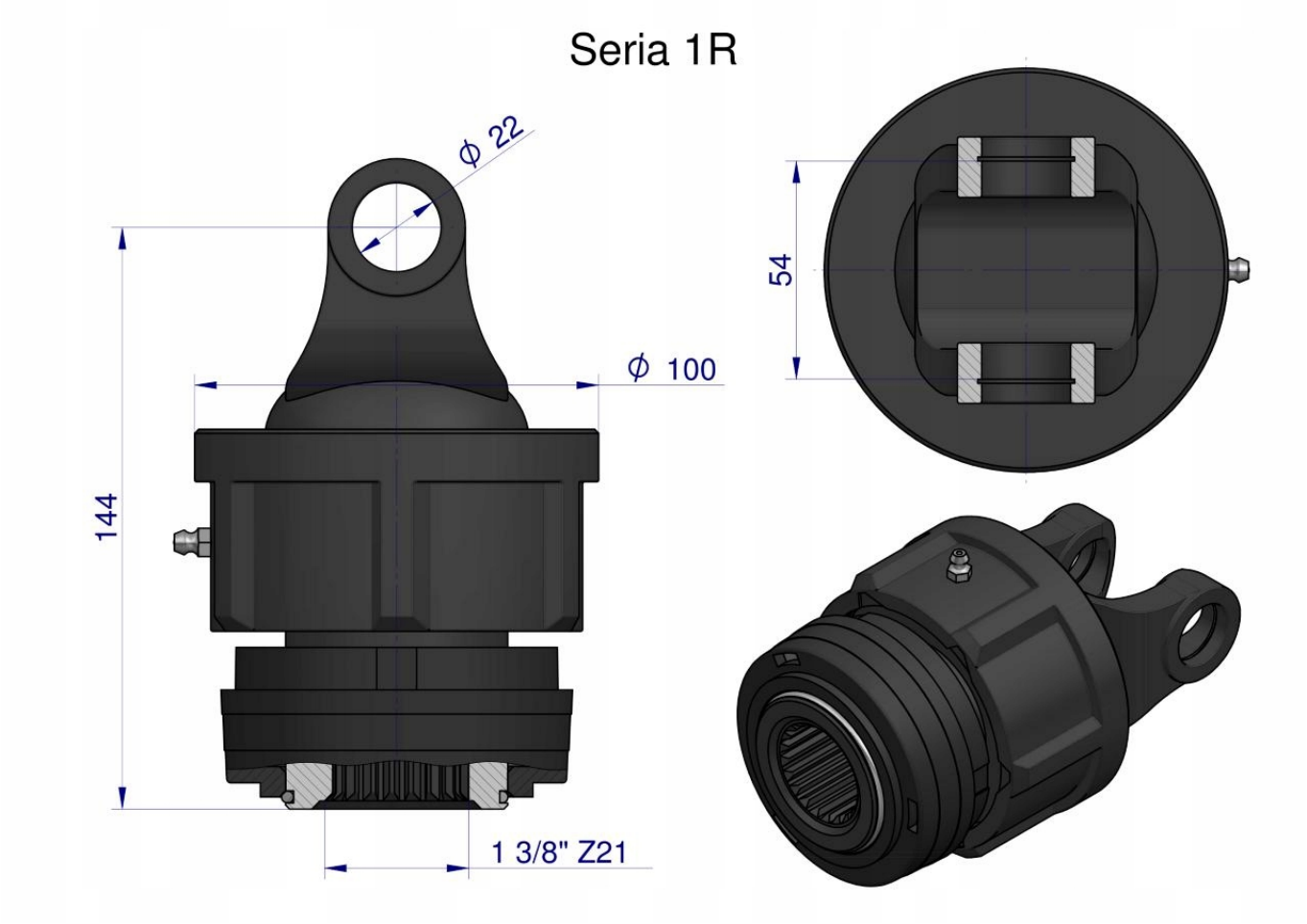

Origin WARYŃSKI