Dane aktualne na dzień: 27-11-2026 12:15

Link do produktu: https://utih.pl/sprzeglo-cierne-walu-seria-5r-1200nm-1-38-z6-warynski-p-37896.html



Sprzęgło cierne wału Seria 5R 1200Nm - 1 3/8 Z6 WARYŃSKI

Cena	**597,60 zł**
Czas wysyłki	**24 godziny**
Numer katalogowy	**WR213550**
Kod producenta	**WR213550**
Kod EAN	**5902287229400**
Waga produktu z opakowaniem jednostkowym	**8.45**
Numer katalogowy części	**WR213550**
EAN (GTIN)	**5902287229400**

Opis produktu

Sprzęgło cierne wału Seria 5R 1200Nm - 1 3/8 Z6 WARYŃSKI [WR213550]





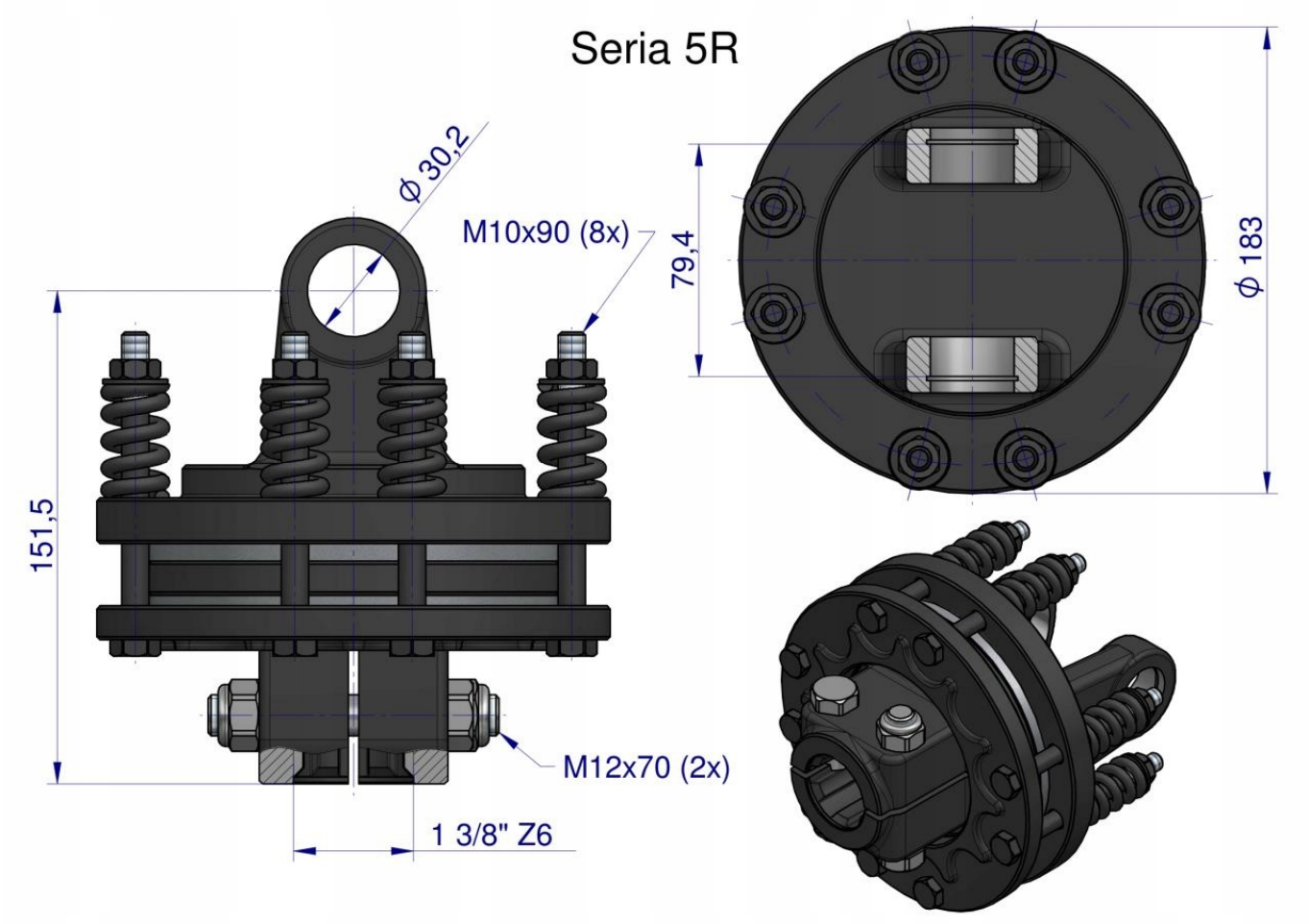

Origin WARYŃSKI