Dane aktualne na dzień: 26-11-2026 08:17

Link do produktu: https://utih.pl/silownik-wspomagania-ursus-c-385-warynski-p-31129.html



Siłownik wspomagania URSUS C-385 WARYŃSKI

Cena	**667,80 zł**
Czas wysyłki	**24 godziny**
Numer katalogowy	**W-SH2P32H200Z**
Kod producenta	**W-SH2P32H200Z**
Kod EAN	**5902287139396**
Waga produktu z opakowaniem jednostkowym	**8.4**
Numer katalogowy części	**W-SH2P32H200Z**
EAN (GTIN)	**5902287139396**
Numery katalogowe zamienników	**SMT2 63/32/200**
Numer katalogowy oryginału	**84276909**

Opis produktu

Cylinder hydrauliczny - siłownik dwustronny wspomagania układu kierowniczego (84276909. SMT2 63/32/200) C-385 Waryński



- **Typ: 2-stronnego działania**
- **Uszy (otwór): Ø25mm**
- **Wejście 1: M22x1.5 gwint wewnętrzny**
- **Wejście 2: M22x1.5 gwint wewnętrzny**
- **Skok: 200mm**
- **Wymiar po złożeniu: 447mm**
- **Wymiar po rozłożeniu: 647mm**
- **Tłoczysko (pręt): Ø32mm**
- **Rura stal. (wymiar zew.): Ø73mm**
- **Ciśnienie (zakres): 16-32 Mpa (160-320 bar)**
- **Zalecany czynnik roboczy: wg PN-C-96057-04:1991; ISO 6743/4; kat HVLP/HV**
- **Wymagana dokładność filtrowania: ≤25µm**
- **Zakres temperatury pracy: `-30°C do +80°C**



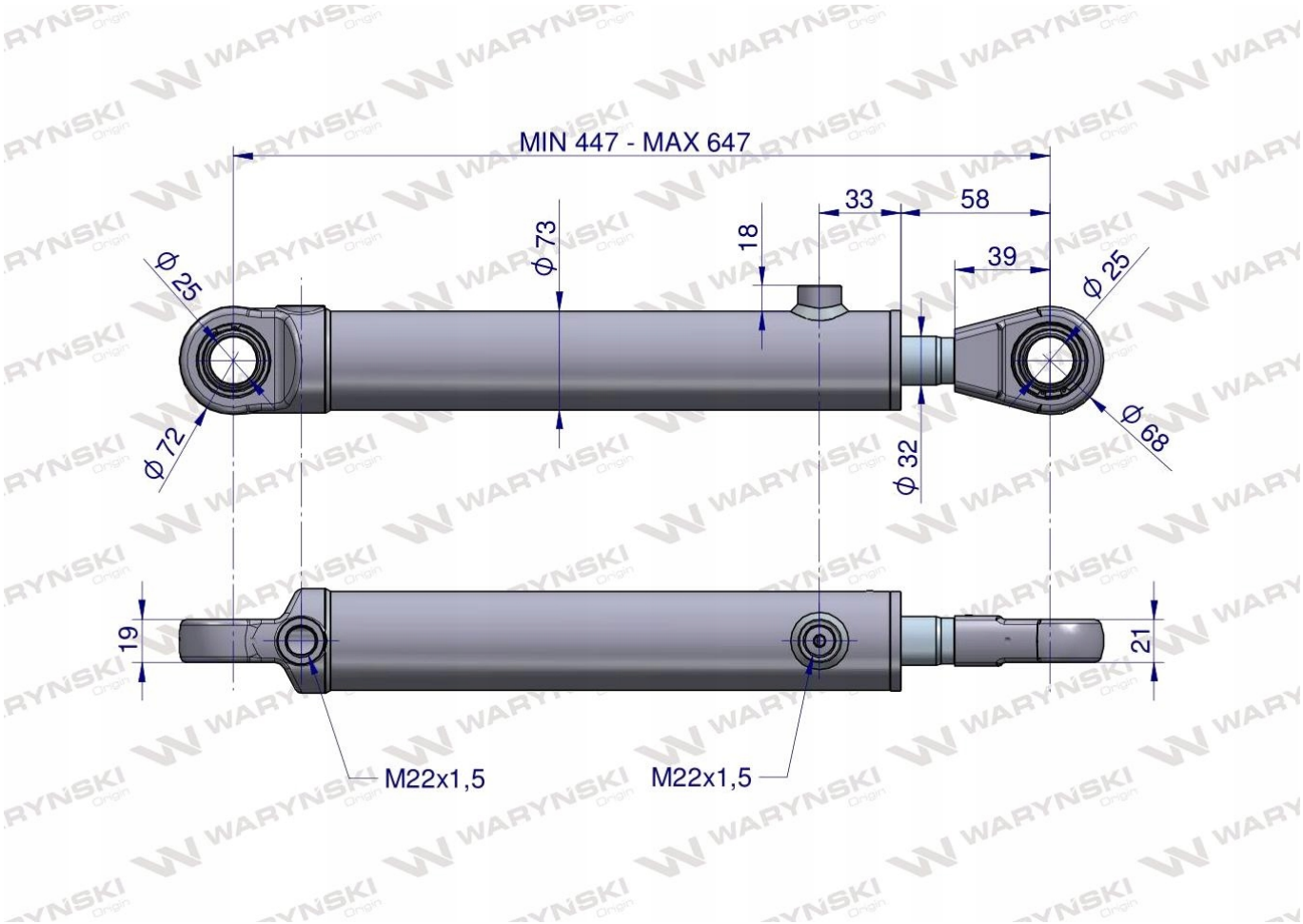

Origin WARYŃSKI