Dane aktualne na dzień: 24-11-2026 16:07

Link do produktu: https://utih.pl/silownik-szyby-tylnej-519mm-092081403-same-polmo-p-29569.html



Siłownik szyby tylnej 519mm 092081403 SAME POLMO

Cena	**95,60 zł**
Czas wysyłki	**24 godziny**
Numer katalogowy	**092081403P**
Kod producenta	**092081403P**
Kod EAN	**5902287134278**
Waga produktu z opakowaniem jednostkowym	**0.3**
Numer katalogowy części	**092081403P**
EAN (GTIN)	**5902287134278**
Numery katalogowe zamienników	**65419004**

Opis produktu

Siłownik szyby tylnej L max. 519mm 65419004 0.920.8140.3 SAME POLMO


POLMO


POLMO
09208140 3P
NIE OTWIERAĆ! WYSOKIE CIŚNIENIE!
NICHT ÖFFNEN! HOHER DRUCK!
DO NOT OPEN! HIGH PRESSURE!
F1=350N
12G131

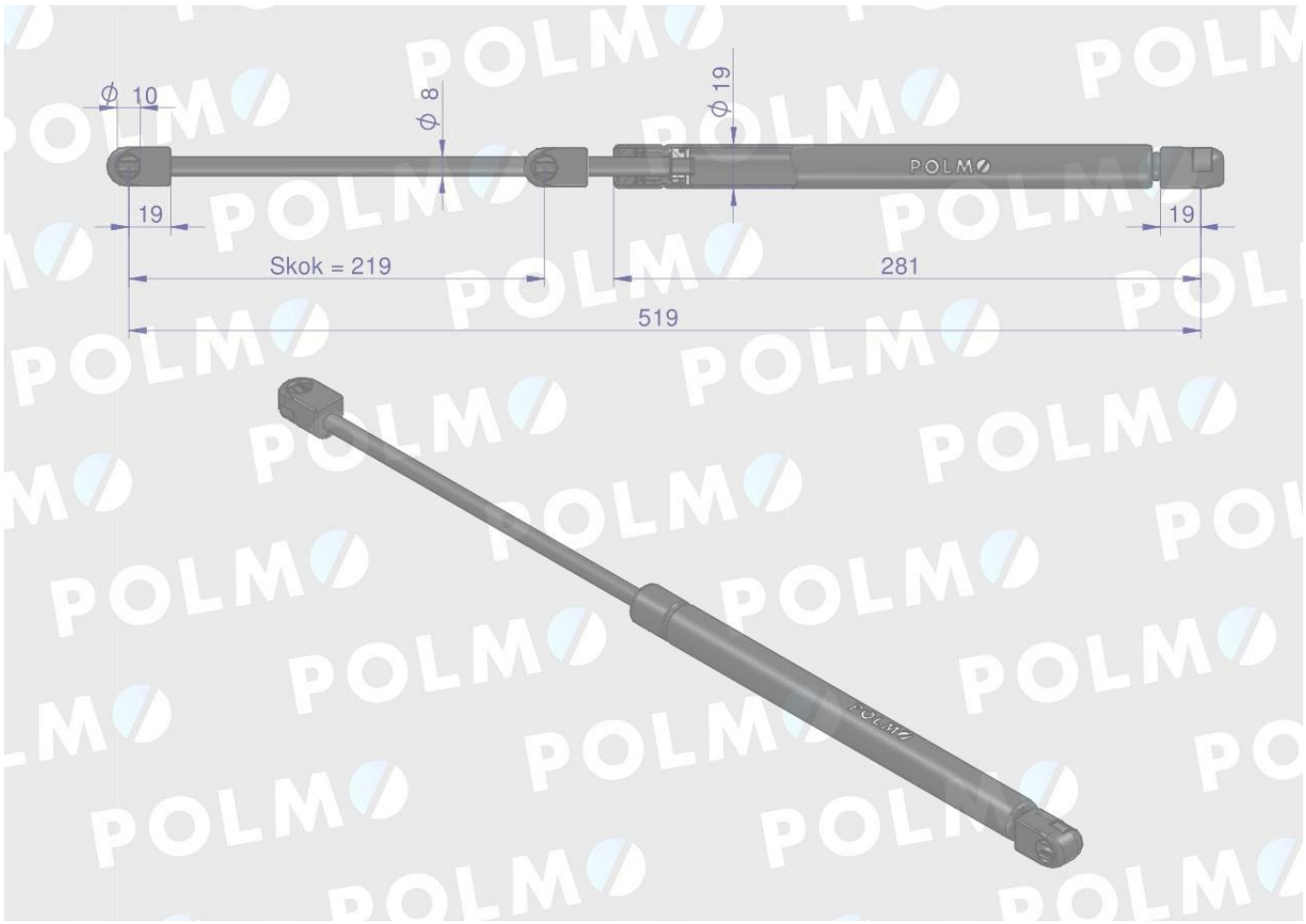

POLM

GNIEZNO / SINCE 1919