Dane aktualne na dzień: 26-11-2026 09:22

Link do produktu: https://utih.pl/silownik-szyby-tylnej-485mm-massey-ferguson-polmo-p-29407.html



Siłownik szyby tylnej 485mm MASSEY FERGUSON POLMO

Cena	**69,90 zł**
Czas wysyłki	**24 godziny**
Numer katalogowy	**3816796M1P**
Kod producenta	**3816796M1P**
Kod EAN	**5902287134056**
Waga produktu z opakowaniem jednostkowym	**0.25**
Numer katalogowy części	**3816796M1P**
EAN (GTIN)	**5902287134056**

Opis produktu

Siłownik szyby tylnej L max. 485mm 3816796M1P MASSEY FERGUSON POLMO


POLMO


POLMO
3816796M1P
NIE OTWIERAĆ! WYSOKIE CIŚNIENIE!
NICHT OEFFNEN! HOHER DRUCK!
DO NOT OPEN! HIGH PRESSURE!
F1=150N
126 173

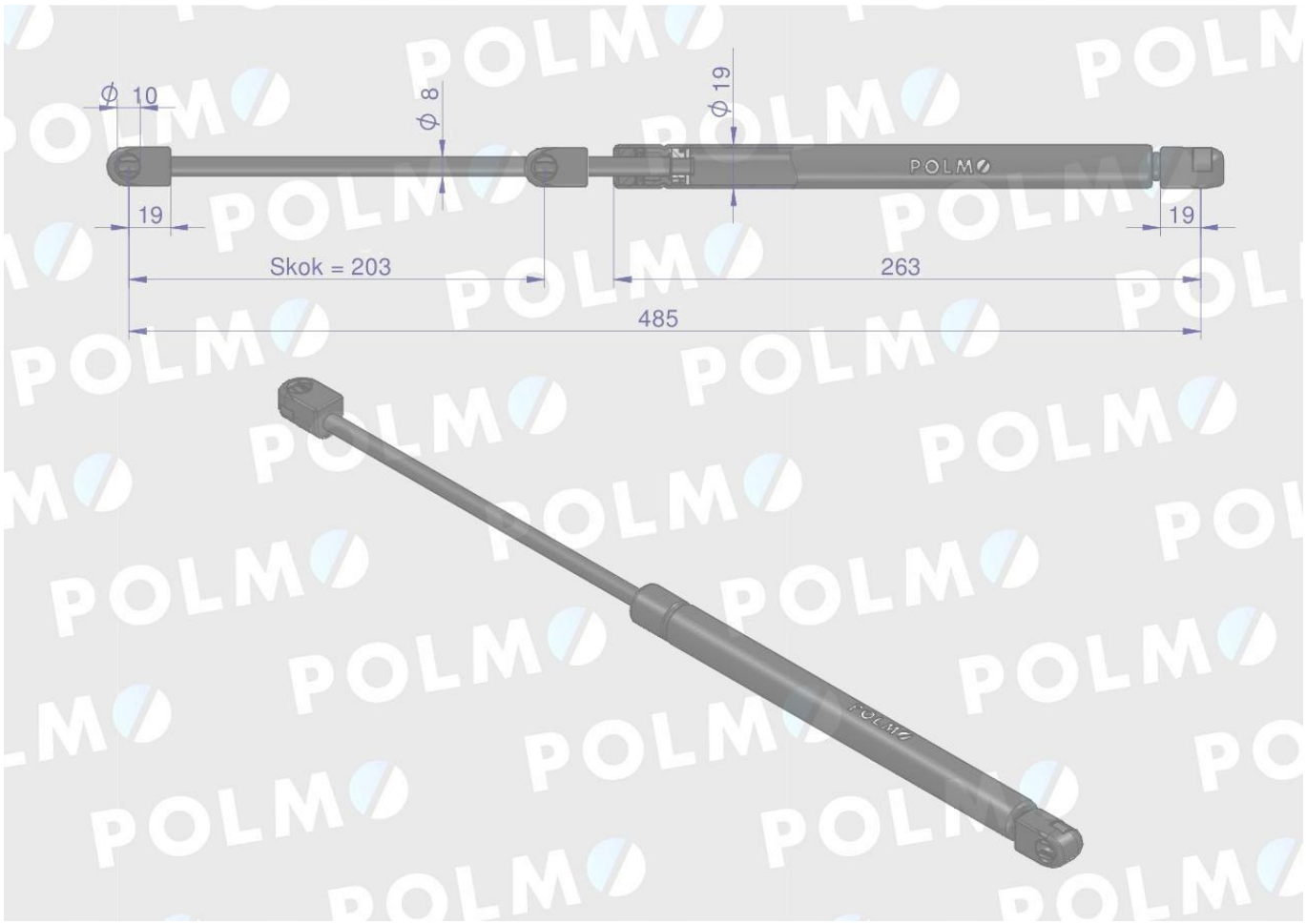

POLM

GNIEZNO / SINCE 1919