Dane aktualne na dzień: 26-11-2026 09:22

Link do produktu: https://utih.pl/silownik-szyby-tylnej-475mm-1873903m93p-mf-polmo-p-33821.html



Siłownik szyby tylnej 475mm 1873903M93P MF POLMO

Cena	**72,10 zł**
Czas wysyłki	**24 godziny**
Numer katalogowy	**1873903M93P**
Kod producenta	**1873903M93P**
Kod EAN	**5902287134018**
Numer katalogowy oryginału	**1873903M93**
Waga produktu z opakowaniem jednostkowym	**0.3**
Numer katalogowy części	**1873903M93P**
EAN (GTIN)	**5902287134018**

Opis produktu

Siłownik szyby tylnej L max. 475mm 1873903M93P MASSEY FERGUSON. LANDINI. FORD POLMO [1873903M93P]


POLMO



Siłownik szyby tylnej 1873903M93 MASSEY FERGUSON LANDINI FORD POLMO

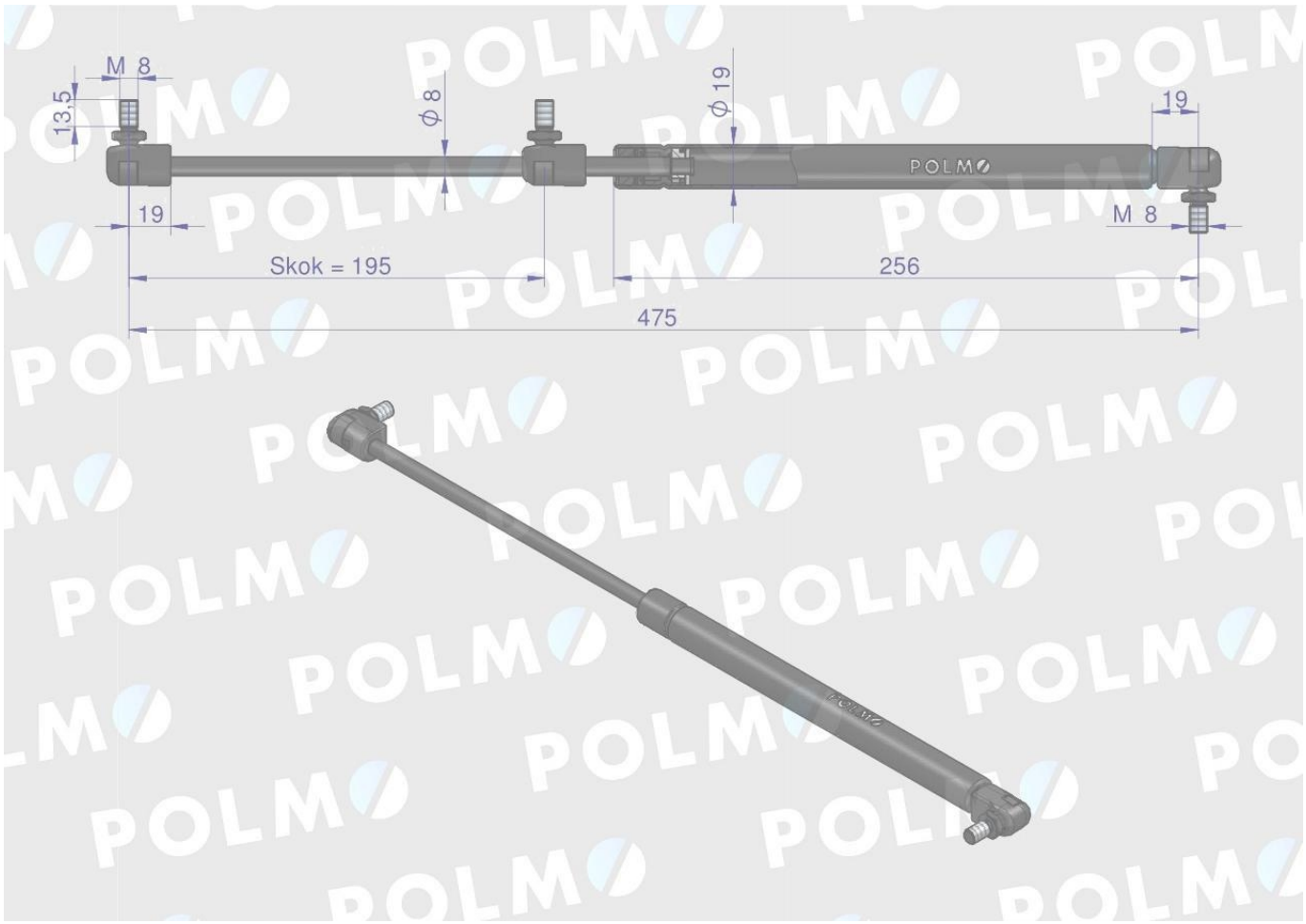

POLMO

GNIEZNO / SINCE 1919